PROJEKT BUDOWLANY

budowy zespołu boisk i urządzeń sportowych z budynkiem zaplecza socjalnego w ramach programu moje boisko -O R L I K 2012 -

Inwestor :Gmina Chłopice

STAROSTA
JAROSŁAW

Lokalizacja: Zamiechów
dz.nr.ewid.57/135,57/136

Załącznik niniejszy stanowi integralną część decyzji
Nr AB.454/2011
z dnia 16.06.2011

Projektował: Usługi projektowe ,nadzory ogólnobudowlane i sanitarne
Bolesław Kołodziej 37-200 Przeworsk ul .Jasna 7

tech. bud. Zbigniew Szczepański
Mikulice 120, tel. 016 641-14-61
Upr.budowlane do kierowania i nadzorowania robót budowlanych, projektowania w specjalności konstrukcyjno-budowlanej bez ograniczeń, oraz projektowania w specjalności architektonicznej w ograniczonym zakresie.
Nr ewid. B-VIII-8386/2/90

Projektanci:
branża budowlana :Zbigniew Szczepański upr.bud.archit .bud.nr 2/90

techn. bud. Bolesław Kołodziej
Upr. bud. do projekt. i kier. rob. bud. w specj. konstr.-bud. w ogran. zakresie
UAN/III/7342/80/96

„ .Bolesław Kołodziej upr.bud.konstr.bud.nr.80/96

Mgr Zygmunt Kozdrowicz
INŻ. ARCHITEKT
uprawniony z § 5 ust. 1 p. 1 i 2 Rozp. Przew. KBUA z 10.IX. 1962r. Nr. uprawnień 4/65
Rzeszów, ul. Podwisłocze 24/76

sprawdzający :mgr inż.Zygmnt Kozdrowicz upr..bud .arch.bud,.nr 4/65

branża sanitarna. Kołodziej upr.bud.instal.sanit nr.226/74

techn. bud. Bolesław Kołodziej
Upr. bud. do projekt. i kier. rob. bud w specj. instal. i urządz. sanitarnych
Nr ewid upr 226/74

sprawdzający mgr inż.Marek Kosior upr.bud.sieci i urządz.sanit nr.12/98

mgr inż. MAREK KOSIOR
Uprawnienia budowlane do projektowania i kierowania robotami budowlanymi bez ograniczeń w specjalności instalacje i sieci sanitarne
Nr ewid. 76/96, 12/98

branża elektrycz.mgr inż.Jan Jędrzejec upr.bud. sieci i instalacji nr. 2/97

mgr Jan Jędrzejec
37-100 Łańcut, ul. Harcerska 10
tel. (017) 225-21-06
Uprawnienia projektowo - budowlane
UAN. I - 7342/2/97/E - 164/87

sprawdzający :mgr inż. Wisław Suchy upr.bud.sieci i instal.elektr.nr.43/93

mgr inż. WIESŁAW SUCHY
uprawnienia budowlane do projektowania i kierowania robotami budowlanymi bez ograniczeń w specjalności instalacyjno - inżynieryjnej w zakresie sieci i instalacje elektryczne UAN - III / 7342 / 43 / 93
UAN - VIII/8386 / 65 / 86

Projekt zawiera 69 ponumerowanych stron

Zamiechów 04.2011r.

STAROSTA
JAROSŁAWSKI

Spis zawartości projektu

budowy zespołu boisk sportowych w ramach programu moje boisko ORLIK 2012 w Zamiechowie
działka nr.ewid.57/135,57/136

Inwestor:Gmina Chłopice
zam.Chłopice

- strona tytułowa
- spis zawartości projektu
- decyzja o warunkach zabudowy
- mapa ewidencyjna
- wypis z rejestru gruntu
- opis techniczny do proj.zagospodarowania
- projekt zagospodarowania działki 1:500
- warunki dostawy wody
- opis techniczny do przyłącza wod-kan
- ~~projekt boiska do piłki nożnej 1:250~~
- profil podłużny przyłącza wodoc. 1:500/100
- „ „ „ kanalizac. 1:500/100
- projekt studzienki wodociągowej 1:25
- opinia ZUD
- opis techniczny do budynku zaplecza
- projekt budynku zaplecza 1:100
- charakterystyczna budynku
- informacja bioz
- opis do wewnętrznej instal.wod-kan.
- projekt wewnętrznej instalacji wod-kan 1:100
- „ „ „ elektrycznej 1:100
- oświadczenie o kompletności

STAROSTA
JAROSŁAWSKI

Opis techniczny

wykonania przyłącza wodociągowo - kanalizacyjnego do budynku zaplecza boisk sportowych Orlik 2012.

Inwestor :Gmina Chłopice
Adres :Zamiechów dz. nr 57/135,57/136

1. Przyłącz wodociągowy.

Przyłącz wodociągowy zaprojektowano z istniejącego wodociągu PVC∅50 Włączenie dokonać przez zamontowanie trójnika ∅50x25mm. oraz zasuwy wodociągowej ∅ 25mm na przyłączu.
Do robót ziemnych należy dokładnie wytyczyć w terenie trasę przyłącza jak w projekcie budowlanym. Głębokość wykopu winna wynosić nie mniej niż 1,40m. Podłoże musi być wyrównane i zagęszczone. Po wykonaniu montażu i wszystkich niezbędnych prób wykop należy zasypać ręcznie urobkiem z wykopu warstwami grubości 0,30m. Zagęszczając każdą z nich. Wzdłuż przewodu należy ułożyć niebieską folię PCV z wtopionym wkładem metalowym na głębokości 0,7m.
Montaż przyłącza wykonać przy użyciu rur PE atestowanych o połączeniach rozłącznych z zastosowaniem łączników zaciskowych. Podłączenie do wodociągu wiejskiego wykonać za pomocą trójnika ∅ 50x25 mm.
Projektuje się przewód przyłącza PE 32x2,3mm. Należy stosować rury PE-HD typ 100 SDR-11 PN-10 wg BN-74/6366-04 o połączeniach gwintowanych z zastosowaniem złączek zaciskowych POLYRAC firmy Fischer.
Projektowany przewód należy doprowadzić do budynku w miejscu usytuowania węzłą wodomierzowego z wodomierzem Js-20 a następnie instalacji ze spadkiem w kierunku wodomierza Przed wodomierzem należy zamontować zawór lub zasuwą. Za wodomierzem zamontować zawór antyskażeniowy ∅ 25 i zawór. Na projektowanym przyłączu zamontować zasuwę odcinającą typ HAWLE ∅ 25 a jej obudowę wyprowadzić ponad teren oraz zabezpieczyć skrzynką uliczną . Przejście przez ścianę wykonać jako szczelne w tuleji z rury PCV ∅ 50 wysokoudarowego, wolną przestrzeń wypełnić POLKITEM lub pianką uszczelniającą. Po zakończeniu montażu wykonać próbę szczelności w obecności dostawcy wody na ciśnienie próbne nie mniejsze niż 1,0 MPa przez okres 30min. Po uzyskaniu pozytywnego wyniku próby wykonać płukanie i dezynfekcje przewodu celem usunięcia zanieczyszczeń mechanicznych. Przy wykonywaniu zasypu ziemią należy ją zagęścić do uzyskania wskaźnika zagęszczenia W= 0,97 Na przyłączu zaprojektowano studzienkę wodociągową i zawór do spustu wody przy obniżonej temperaturze.

Odprowadzenie ścieków:

Ścieki z przyborów sanitarnych projektuje się odprowadzić poprzez instalacje pionową i poziomą z rur PVC do studzienki zewnętrznej usytuowanej poza budynkiem. Ze studzienki należy odprowadzić do istniejącej kanalizacji sanitarnej .Przyłącz wykonać z rur PVC ϕ 0,16 kielichowych o połączeniach na uszczelkę .Rury układać na podsypce piaskowej gr.20 cm. Kanał na całej długości obsypać i zasypać piaskiem do wysokości rury. Na odcinku od budynku do 1-szej studzienki przewód cieplic keramzytem i przykryć folią izolacyjną Spadek i rzędne projektowanego przykanalika podano na projekcie zagospodarowania i profilach podłużnych.

techn. bud. Bolesław Kołodziej
Upr bud. do projekt. i kier. rob. bud
w specj. instal. i urządz. sanitarnych
Nr ewid upr 226/74

mgr inż. MAREK KOSIOR
Uprawnienia budowlane do projektowania
i kierowania robotami budowlanymi bez ograniczeń
w specjalności instalacje i sieci sanitarne
Nr ewid. 76/96, 12/98

STAROSTA
JAROSŁAWSKI

PROFIL PODŁUŻNY PRZYŁĄCZA WODOCIĄGOWEGO SKALA 1:500/100

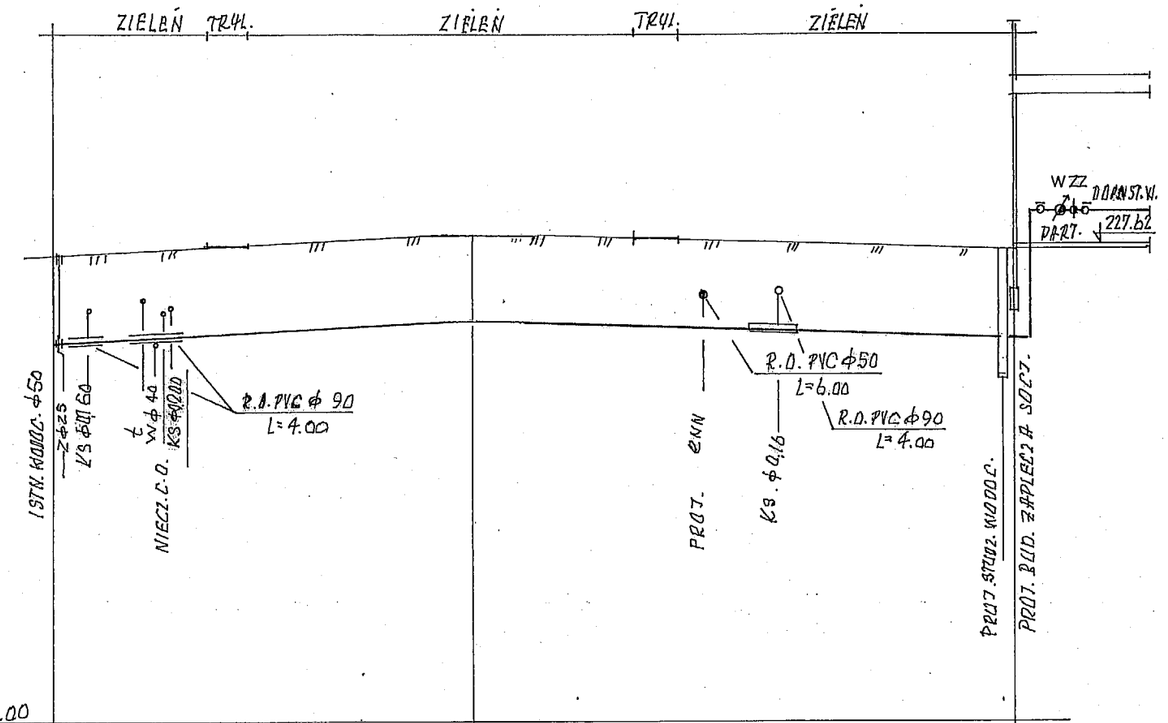

P.P.P. 220.00					
RZEDNE TERENU	227.60	228.00		227.60	
RZEDNE PRZEWODU	226.20	226.60		226.20	
ZAGŁĘBIENIE	1.40	1.40		1.40	
ŚREDNICE		PE Φ 32x 2.4			
ODLEGŁOŚCI	0.00	34.00	34.00	44.00	78.00	79.00

NAZWA I ADRES OBIETKU boisko „Orlik"Zamiechów dz.nr.57/135,57/136				
PRZEDMIOT OPRACOWANIA profil przył. wod.				skala:1:500 /100
NAZWISKO I IMIĘ PROJEKT.	BRANŻA	NR UPRAW.	DATA	PODPIS
Bolesław Kołodziej	instal.sanit	226/74	04.2011	
spr.mgr inż.M.Kosior	sieci sanit	12/89	„	

STAROSTA
JAROSŁAWSKI

PROFIL PODŁUŻNY PRZYŁĄCZA KANALIZACYJNEGO SKALA 1:500/100

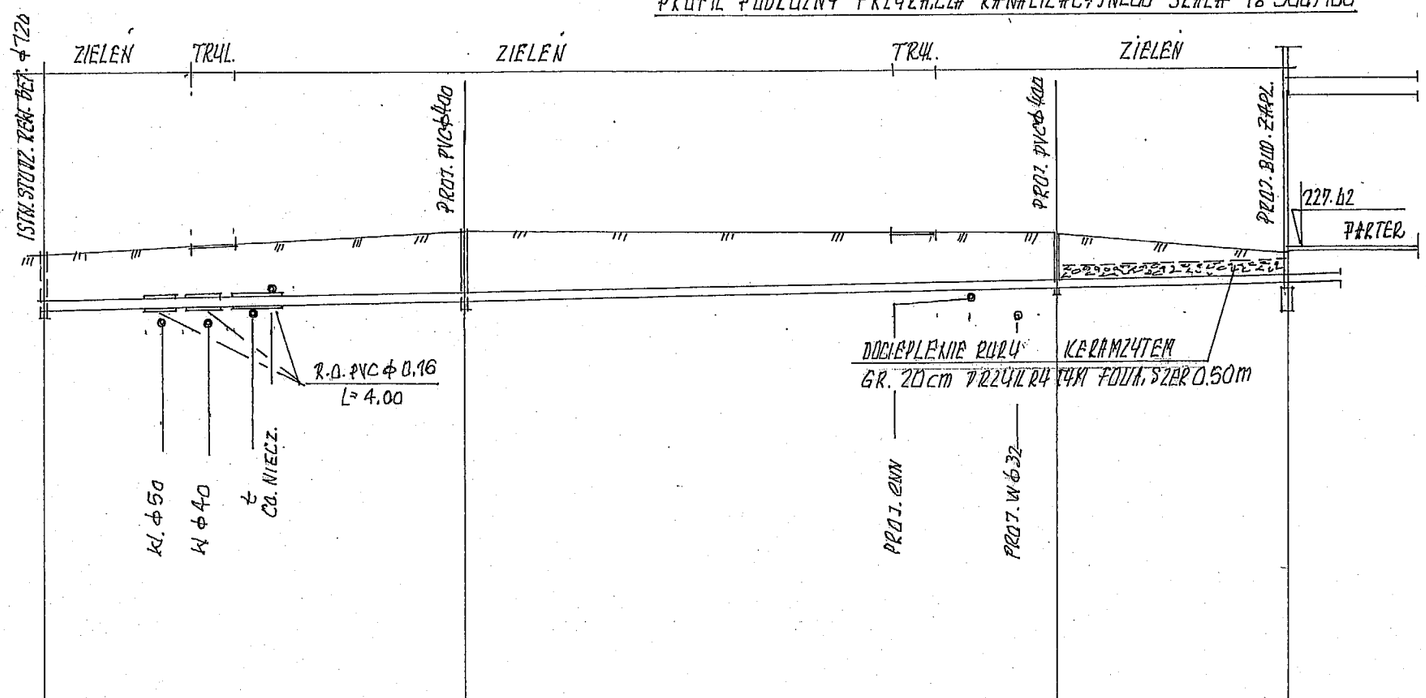

P.P.P. 220.00

RZĘDNE TERENU	227.57	228.00	227.96	227.60		
RZĘDNE DNA KAN.	226.67	226.84	227.08	227.17		
ZAGŁĘBIENIE	0.90	1.16	0.82	0.43		
ŚREDNICE - SPADKI		PVC ϕ 0.16	i= 5‰			
ODLEGŁOŚCI	0.00	34.00 34.00	48.00 82.00	19.00 101.00		
OZNACZENIA	S0	S1	S2	BUD. ZA PLECZA		

NAZWA I ADRES OBIETKU boisko „Orlik"Zamiechów dz.nr.57/135,57/136				
PRZEDMIOT OPRACOWANIA profil przył. kanaliz.				skala:1:500 /100
NAZWISKO I IMIĘ PROJEKT.	BRANŻA	NR UPRAW.	DATA	PODPIS
Bolesław Kołodziej	instal.sanit	226/74	04.2011	
spr.mgr inż.M.Kosior	sieci sanit	12/89	„	

SCHEMAT STUDZIENKI WODOCIĄGOWEJ 1:25

PRZEKRÓJ 1:25

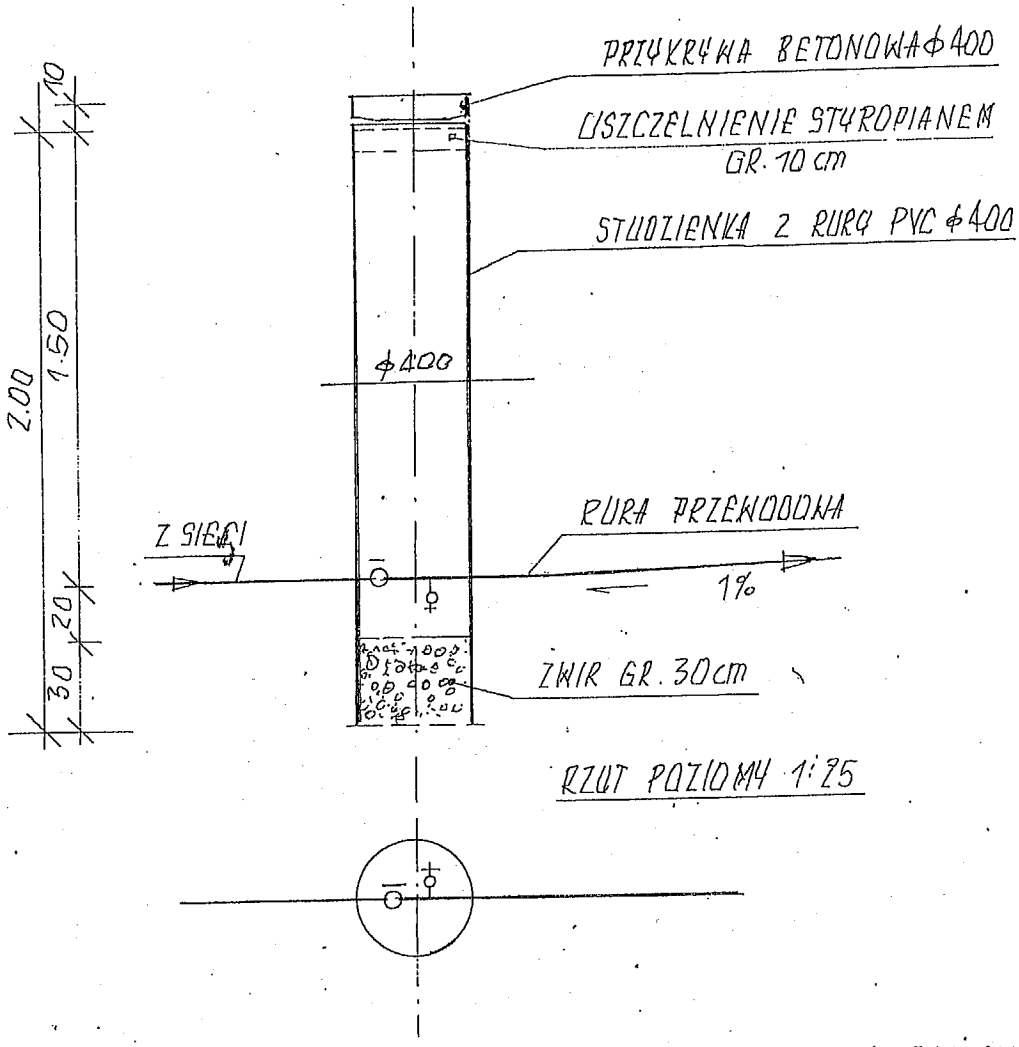

ZAMIECHÓW DZ. 57/135, 57/136

NAZWA I ADRES OBIEKTU	STUDZIENKA WODOCIĄGOWA			
PRZEDMIOT OPRACOWANIA	RZUT I PRZEKRÓJ			SKALA 1:25
NAZWISKO I IMIĘ PROJEKT.	UPRAWN.	NR UPRAWN.	DATA	PODPIS
B. KOŁODZIEJ	INST. SAN.	226/74	04.2011	
Mgr inż. M. Łęski CDR		12/98		

Miejsce i data: Jarosław, 2011.04.19

Starostwo Powiatowe w Jarosławiu
Zespół Uzgadniania Dokumentacji Projektowej
ul.Jana Pawła II 17, 37-500 Jarosław
tel. 016-624-6292

GMINA CHŁOPICE
37-561 Chłopice

OPINIA Nr GK-II.6630. 299.2011

Na podstawie art. 28 ust.1 ustawy z dnia 17 maja 1989 r. - Prawo geodezyjne i kartograficzne(Dz. U. z 2000 r. Nr 100, poz. 1086 i Nr 120, poz. 1268), § 11 ust 1 rozporządzenia Ministra Rozwoju Regionalnego i Budownictwa z dnia 2 kwietnia 2001 r. w sprawie geodezyjnej ewidencji sieci uzbrojenia terenu oraz zespołów uzgadniania dokumentacji projektowej (Dz. U. z 2001 r. Nr 38, poz. 455) oraz Zarządzenia Starosty Jarosławskiego z dnia 12.10.2001 r. Nr 24/2001 - Zespół Uzgadniania Dokumentacji Projektowej

UZGADNIA

Boisko sportowe, zaplecze socjalne z przyłączem wody, kanalizacji i energetycznym policznikowym. Oświetlenie terenu, drenaż.

Lokalizacja obiektu: **Zamiechów, dz.: 57/135, 57/136**

Inwestor realizowanego obiektu: **GMINA CHŁOPICE**
37-561 Chłopice

UWAGI I ZALECENIA do opinii **Nr GK-II.6630.299.2011**

1. Uzgodnienie zachowuje ważność przez okres 3 lat od dnia wydania.
2. Uzgodnienie traci ważność gdy inwestor lub organ administracji architektoniczno-budowlanej a także organ nadzoru budowlanego powiadomią o utracie ważności, zmianie lub uchyleniu decyzji:
   - o warunkach zabudowy i zagospodarowania terenu wydanej przed dniem 11 lipca 2003 r.,
   - o warunkach zabudowy,
   - o ustaleniu lokalizacji inwestycji celu publicznego,
   - o zatwierdzeniu projektu budowlanego,
   - pozwoleniu na budowę.
3. O wystąpieniu w/w przypadków (pkt 2) inwestor jest zobowiązany zawiadomić bezzwłocznie tutejszy Zespół.
4. Wszystkie odstępstwa od uzgodnionej dokumentacji wymagają dodatkowego uzgodnienia w tutejszym Zespole.
5. Przed wejściem w teren należy uzyskać zgodę właścicieli gruntów na ułożenie przewodów uzbrojenia podziemnego na ich nieruchomościach.
6. Inwestorzy są obowiązani do zapewnienia wyznaczenia przez jednostki uprawnione do wykonywania prac geodezyjnych, usytuowania w terenie obiektów budowlanych wymagających pozwolenia na budowę.
7. Po zrealizowaniu niniejszego obiektu, należy zlecić uprawnionej jednostce wykonawstwa geodezyjnego inwentaryzację powykonawczą (w przypadku przewodów podziemnych przed ich zasypaniem).
8. Integralną część niniejszego uzgodnienia stanowią mapy z uwidocznionym projektem inwestycji.
9. Znaki geodezyjne podlegają ochronie na podstawie przepisów ustawy z dnia 17 maja 1989 roku Prawo geodezyjne i kartograficzne (Dz.U. z 2005 roku, Nr 240, poz. 2027 z późniejszymi zmianami).

INNE UWAGI I ZALECENIA wynikające z protokołu posiedzenia ZUDP

PZMiUW Inspektorat w Jarosławiu: **Bez uwag.**
Rejonowy Zakład Energetyczny w Jarosławiu: **1.Uzgodniono pismem 1087/RZE8/D/2011 z dnia 29.04.2011 r.** **2.Projektowany drenaż krzyżuje się z istniejącym kablem energetycznym - Skrzyżowania i zbliżenia z istniejącymi urządzeniami elektroenergetycznymi wykonać zgodnie z normami PN/E 05100 i PN/E 05125.**
TP SA Pion Sieci Obszar Rzeszów: **Skrzyżowanie kanalizacji, wodociągu oraz drenażu z kablem telekomunikacyjnym.** **Na kable nałożyć rurę ochronną AROTA dwudzielną długości 3 m.** **Zgłosić do TP przed zasypaniem.** **Uzyskać protokół odbioru skrzyżowania -telefon 16-6790909.**
Zakład Gazowniczy Jarosław: **-skrzyżowanie projektowanego drenażu z gazociągiem fi=20mm oraz przebieg równoległy z gazociągiem fi=32 mm.** **1. Przy przebiegu równoległym zachować odległość min. 1,0 m od gazociągu fi=32mm.** **2.Trasę drenażu wyznaczyć w obecności przedstawiciela Rejonu Dystrybucji Gazu w Jarosławiu, który wskaże przebieg gazociągu w terenie.** **3. Prace ziemne w pobliżu gazociągów należy wykonywać ręcznie pod ścisłym nadzorem pracownika Rejonu Dystrybucji Gazu w Jarosławiu** verte

4. Spełnienie warunków uzgodnienia musi być potwierdzone protokołem podpisanym przez RDG Jarosław.

z up. STAROSTY

mgr inż. Stanisław Górniak
Przewodniczący Zespołu
Uzgadniania Dokumentacji Projektowej
/Przewodniczący Zespołu Uzgadniania
Dokumentacji Projektowej/

STAROSTA
JAROSŁAWSKI

1.PRZEZNACZENIE I PROGRAM UŻYTKOWY OBIEKTU I JEGO CHARAKTERYSTYCZNE

PARAMETRY TECHNICZNE

Podstawowe parametry techniczne obiektu

ZESTAWIENIE DLA CAŁEJ INWESTYCJI

Powierzchnia zabudowy	99,16 m2
Powierzchnia podjazdów i schodów	24,18 m2
Powierzchnia użytkowa podstawowa	61,79 m2
Kubatura	380,97 m3

Przeznaczenie obiektu i program użytkowy

Budynek sanitarno – szatniowy został zaprojektowany na podstawie prostokąta o konstrukcji tradycyjnej murowanej z dachem czterospadowym o kącie nachylenia 30 o. Jest to budynek parterowy wolnostojący nie podpiwniczony. Przeznaczony jest jako zaplecze boisk Orlik 2012. Posiada pomieszczenie trenera, magazyn, sanitariaty i szatnie z łazienkami przeznaczone dla dwóch drużyn na jednym z boisk lub każda szatnia dla innego boiska, oraz ogólnodostępny sanitariat przeznaczony dla osób niepełnosprawnych.

Nr.	Funkcja pomieszczenia	Rodzaj posadzki	Pow.
1	Trener	Wykładzina kauczukowa R9	6,27 m²
2	Magazyn	Wykładzina kauczukowa R9	6,52 m²
3	Łazienka	Płytki gres R10	5,85 m²
4	Łazienka dla niepełnosprawnego	Płytki gres R10	6,27 m²
5	Szatnia	Wykładzina kauczukowa R9	12,30 m²
6	Szatnia	Wykładzina kauczukowa R9	11,79 m²
7	Łazienka	Płytki gres R11	6,52 m²
10	Łazienka	Płytki gres R11	6,27 m²
		RAZEM:	61,79m²

2.FORMA ARCHITEKTONICZNA I FUNKCJA OBIEKTU BUDOWLANEGO, SPOSÓB JEGO DOSTOSOWANIA DO KRAJOBRAZU I OTACZAJĄCEJ ZABUDOWY ORAZ SPOSÓB SPEŁNIENIA WYMAGAŃ, O KTÓRYCH MOWA W ART. 5 UST. 1 USTAWY PRAWO BUDOWLANE

2.1. Forma architektoniczna i sposób dostosowania do krajobrazu i otaczającej zabudowy

Forma i funkcja obiektu

Nowoczesna forma architektoniczna zapewnia komfort użytkowania. Zastosowano naturalne ekologiczne materiały łatwo wpisujące się w dowolne otoczenie. Budynek projektuje się jako uzupełnienie boisk sportowych przeznaczonych na potrzeby młodzieży uczącej się oraz innych lokalnych społeczności, może być zlokalizowany w każdej gminie w Polsce. Służyć ma celom wypoczynku i rekreacji. Zaproponowane rozwiązania elewacji pozwalają na dostosowanie obiektów do lokalnych warunków kulturowych, krajobrazowych oraz regionalnych.

Sposób dostosowania do krajobrazu i otoczenia (zabudowy)

Zaprojektowane warianty obiektów będących zapleczem dla boisk sportowych w pełni wpisują

się w istniejące konteksty urbanistyczne miejsca w którym zostaną usytuowane. Budynek spełnia wymogi zapisów wynikających z decyzji o warunkach zabudowy lub jest zgodny z MPZP , usytuowanie obiektu od granicy działki i budynków sąsiednich zgodne z ROZPORZĄDZENIEM MINISTRA INFRASTRUKTURY z dnia 12 kwietnia 2002r. w sprawie warunków technicznych, jakim powinny odpowiadać budynki i ich usytuowanie Dz. U z 2002r. nr 75 z późn. zm.

2.2. Sposób spełnienia wymagań, o których mowa w art. 5 ust. 1 ustawy prawo budowlane

Projektowany budynek spełnia zasady określone w art. 5 ust. 1 ustawy Prawo budowlane w następujący sposób:
Bezpieczeństwo konstrukcji: zastosowane rozwiązania projektowe dotyczące konstrukcji obiektu gwarantują bezpieczeństwo zarówno użytkowników budynku, jak i osób trzecich

Bezpieczeństwo dla użytkownika :
-elementy elewacji zostały zaprojektowane z materiałów bezpiecznych
- drzwi zewnętrzne wejściowe mają w swoim wyposażeniu samozamykacze
- zaprojektowano materiały wykończeniowe posadzek nie powodujące niebezpieczeństwa poślizgu, zastosowano materiały o parametrach antypoślizgowych

Spełnienie wymagań dotyczących odpowiednich warunków higienicznych i zdrowotnych , oraz ochrony oraz ochrony środowiska realizowane jest poprzez:
-materiały i wyroby zastosowane w projekcie nie stanowią zagrożenia dla higieny i zdrowia użytkowników i sąsiadów.
-obiekty nie będą emitowały gazów toksycznych, szkodliwych pyłów, niebezpiecznego promieniowania, zanieczyszczenia wody lub gleby; w projekcie przewidziano zastosowanie takich materiałów oraz technologii, które zapewniają nie przekroczenie dopuszczalnych stężeń i natężeń czynników szkodliwych dla zdrowia wydzielanych przez grunt, materiały, stałe wyposażenie oraz powstających w trakcie użytkowania zgodnego z przeznaczeniem

Ochrona przed hałasem i drganiami.

Rozwiązania projektowe zapewniają bezpieczeństwo użytkowanie budynku nie powodując w jego obrębie nadmiernego hałasu oraz drgań.

Oszczędności energii i odpowiednia izolacyjności cieplna przegród.

Przegrody zewnętrzne zaprojektowane w budynku mają zgodną z Rozporządzeniem Ministra Infrastruktury izolacyjność termiczną

Budynek pod względem rozwiązań technicznych i funkcjonalnych jest dostosowany dla osób niepełnosprawnych poruszających się na wózkach . Został zaprojektowany podjazd dla niepełnosprawnych wraz z balustradą oraz sanitariat.

3.ROZWIĄZANIA MATERIAŁOWE

3.1 Projektuje się ławy fundamentowe żelbetowe z betonu B – 20 o szerokości wg rysunków szczegółowych na warstwie chudego betonu b 10 gr 10 cm. Ławy należy zbroić podłużnie 4 x # 12 ze stali A-III i strzemionami # 6 co 25 cm ze stali A-0. Należy bezwzględnie zapewnić ciągłość zbrojenia podłużnego ław fundamentowych szczególnie w narożach. Należy zachować otulinę zbrojenia min 3 cm. Beton B – 20 z dodatkiem środka hydrofobowego

3.2 Ściany fundamentowe Projektuje się ściany fundamentowe gr. 25 cm z pustaków betonowych kl. 15 MPa na zaprawie cementowej 5 MPa ściany należy zabezpieczyć STYRBIT – em po uprzednim wykonaniu rapówki cementowej

3.3 Ściany zewnętrzne i wewnętrzne konstrukcyjne grubości 25 cm z pustaków szczelinowych palonych klasy 15 MPa na zaprawie cementowo wapiennej 5MPa

STAROSTA
JAROSŁAWSKI

3.4 Ścianki wewnętrzne działowe gr 12 cm z cegieł kratówek klasy 15 MPa i na zaprawie cementowo wapiennej 5 MPa , oraz ścianki ELTETE

3.5 Nadproża nad otworami okiennymi i drzwiowymi zaprojektowano żelbetowe wylewane na budowie z betonu B-=20 i stali A-III,A-0 wg. rysunku szczegółowego.

3.6 Przewody wentylacyjne z pustaków betonowo keramzytowych na kleju typu np. SCHIEDEL wzmocnione powyżej stropu kątownikiem 4 x 35 mm na narożach przewodów wentylacyjnych połączonych płaskownikiem 20 mm za pomocą spawania co 30 cm. Całość należy ocieplić styropianem gr. 5 cm i zaciągnąć klejem z siatką. Na przewodach wentylacyjnych należy wykonać płytkę z jako gotowy prefabrykat np. SCHIEDEL

3.7 Strop nad parterem wykonany z betonu B-20 zbrojony jednokierunkowo stalą A-III i A-0 w.g rysunku szczegółowego grubość płyty zaprojektowano 12 cm. W stropie należy wykonać otwór 120 x60cm dla zamontowania schodów składanych typu np. FAKRO

3.8 Wieniec należy betonować razem ze stropem z betonu B 20 zbrojony podłużnie 4x#12 strzemiona #6 co 25 cm Stal A-III i A-0. Należy zapewnić ciągłość zbrojenia wieńca szczególnie na narożach budynku. Z wieńca należy wypuścić kotwy M12 co 2,5 m w celu zakotwienia murłaty

3.9 Dach o konstrukcji płatwiowo kleszczowej z drzewa sosnowego klasy C30 pokryty blachą powlekaną T 18. Wszystkie elementy drewniane zabezpieczyć FOBOS- em M4 w.g wytycznych producenta. Elementy drewniane od muru należy odizolować papą lub folią PE. Przekroje elementów konstrukcyjnych w.g rysunku szczegółowego. Przy przewodach wentylacyjnych należy zamontować lawy kominiarskie wraz ze stopniami. Otwory przewodów zabezpieczyć kratką ze stali nierdzewnej. Na dachu należy zamontować właz typowy np. FAKRO

3.10Izolacje przeciwwilgociowe poziome; 2 x folia PE posadzek i ław fundamentowych, 2 x papa murów. Izolacje pionowe: Styrbit na rapówce.

3.11 Izolacje cieplne poziome: styropian FS 20 gr. 5 i 20 cm, pionowe: styropian FS 15 12 cm i styrodur 8 cm.

3.12 Wiatroizolacja nad krokwiami w dachu o wysokiej przepuszczalności (3000 g/m2 na dobę)

3.13 Tynki pod płytki cementowo wapienne kat.III , pozostałe kat. IV doborowe, w

3.14 Na ścianach glazura do wysokości 2,0 m w pomieszczeniach sanitarnych, w pozostałych pomieszczeniach tynki malowane farbami akrylowymi (zmywalnymi) w kolorach pastelowych

3.15 Posadzki w sanitariatach z płytek gres ,natomiast w pozostałych pomieszczeniach wykładzina wywinięta na ściany min 7 cm

3.16 Stolarka okienna i drzwiowa w.g zestawienia w części architektonicznej

3.17 Tynki elewacyjne akrylowe na styropianie gr 12cm w systemie. Cokół z tynku mozaikowego w systemie np. GREINPLAST.

3.18 Obróbki blacharskie z blachy powlekanej, rynny i rury spustowe z blachy powlekanej w systemie np. LINDAB Podbicie okapów z blachy powlekanej systemowej.

3.19 Podjazd dla niepełnosprawnych , schody, oraz płytka wokół budynku z kostki betonowej kolorowej i palisady na podbudowie betonowej B 15. Balustrada dla niepełnosprawnych ze stali nierdzewnej w,g. rysunku szczegółowego

3.20 Szczegółowe rozwiązania techniczno-materiałowe znajdują się również w części graficznej niniejszego opracowania. Ponadto rozwiązania materiałowe pozostałych elementów obiektu, związanych z branżami: konstrukcyjną, instalacji sanitarnych, elektroenergetycznych znajdują się we właściwych opisach branżowych. Wszelkie zaproponowane materiały mogą ulec zmianie na etapie wykonywania adaptacji projektu. Rozwiązania materiałowe pozostawia

się do wyboru przez Inwestora oraz Projektanta przystosowującego projekt do warunków miejscowych. Przy wyborze rozwiązań należy przestrzegać prawa budowlanego, praw pokrewnych i szczególnych oraz kierować się wiedzą techniczną. Wszelkie zastosowane materiały posiadać będą odpowiednie certyfikaty i dopuszczenia do stosowania w budownictwie.

3.21 Kolorystyka elewacji

Pokrycie dachu w kolorze ceglastym wraz z rynnami i rurami spustowymi

Elewacja w kolorze beżowym

Okna w kolorze białym

Drzwi w kolorze złoty dąb

Cokół w kolorze zbliżonym do dachu

4.DOSTĘPNOŚĆ DLA OSÓB NIEPEŁNOSPRAWNYCH

Budynek zaplecza boisk pod względem rozwiązań technicznych i funkcjonalnych jest dostosowany dla osób niepełnosprawnych poruszających się na wózkach, poprzez wykonanie podjazdu dla niepełnosprawnych o w.g opracowania szczegółowego .

5. ROZWIĄZANIA TECHNICZNE

5.1.1. Instalacja wodno – kanalizacyjna

Według opracowania branżowego

5.2.1. Instalacja co

Według pracowania branżowego

5.3.1. Instalacje elektroenergetyczne

Według opracowania branżowego

6.CHARAKTERYSTYKA ENERGETYCZNA OBIEKTU

Ściany budynków 0,29 W/m2K

Strop nad parterem 0,22 W/m2K

Stolarka okienna i drzwiowa 1,0 W/m2K

7.WARUNKI OCHRONY PRZECIWPOŻAROWEJ

Zgodnie z WT § 212 określającym klasy odporności pożarowej budynków i § 213 klasy odporności pożarowej budynków oraz §213 pkt. 2a (zmniejszenie odporności ogniowej) nie dotyczą budynków wolnostojących do dwóch kondygnacji nadziemnych włącznie o kubaturze do 1500 m3 przeznaczonych do celów turystyki i wypoczynku. Charakterystyka pożarowa budynku. Przeznaczenie obiektu: zaplecze boisk sportowych. Przeznaczenie obiektu : obiekt sportowy z zapleczem boisk, przeznaczony do celów wypoczynku i rekreacji. Ilość przebywających osób równocześnie do 50 .

- budynek o wysokości 1 kondygnacji nadziemnej
- budynek niski
- budynek nie podpiwniczony

STAROSTA
JAROSŁAWSKI

Warunki ewakuacji.
Właściwe warunki ewakuacji z budynków zostały zapewnione poprzez odpowiednio dobrane wyjścia prowadzące na zewnątrz budynku. Szerokość drzwi ewakuacyjnych na zewnątrz z części parterowej 0,9 m. wyposażone w samozamykacze.

8. UWAGI:

Wszystkie materiały i urządzenia przeciwpożarowe powinny posiadać aktualne aprobaty techniczne i certyfikaty zgodności jednostek certyfikujących akredytowanych przy PCBC np. ITB i CNBOP. Ostateczne rozwiązania do wyboru przez inwestora oraz projektanta przystosowującego projekt do warunków miejscowych. Przy wyborze rozwiązań należy przestrzegać prawa budowlanego, praw pokrewnych i szczególnych oraz kierować się wiedzą techniczną.

Kwiecień 2011

Projektant

Mgr Zygmunt Kozłowicz
INŻ. ARCHITEKT
uprawniony z § 5 ust. 1 p. 1 i 2 Rozp. Przew. KBUA
z 10.IX. 1962r. Nr. uprawnień 4/65
Rzeszów, ul. Podwisłocze 24/76

tech. bud. Zbigniew Szczepański
Mikulice 120, tel. 016 641-14-61
Upr.budowlane do kierowania i nadzorowania robót budowlanych, projektowania w specjalności konstrukcyjno-budowlanej bez ograniczeń, oraz projektowania w specjalności architektonicznej w ograniczonym zakresie.
Nr ewid. BA-VIII-8386/2/90

STAROSTA
JAROSŁAWSKI

RZUT FUNDAMENTÓW 1 : 100

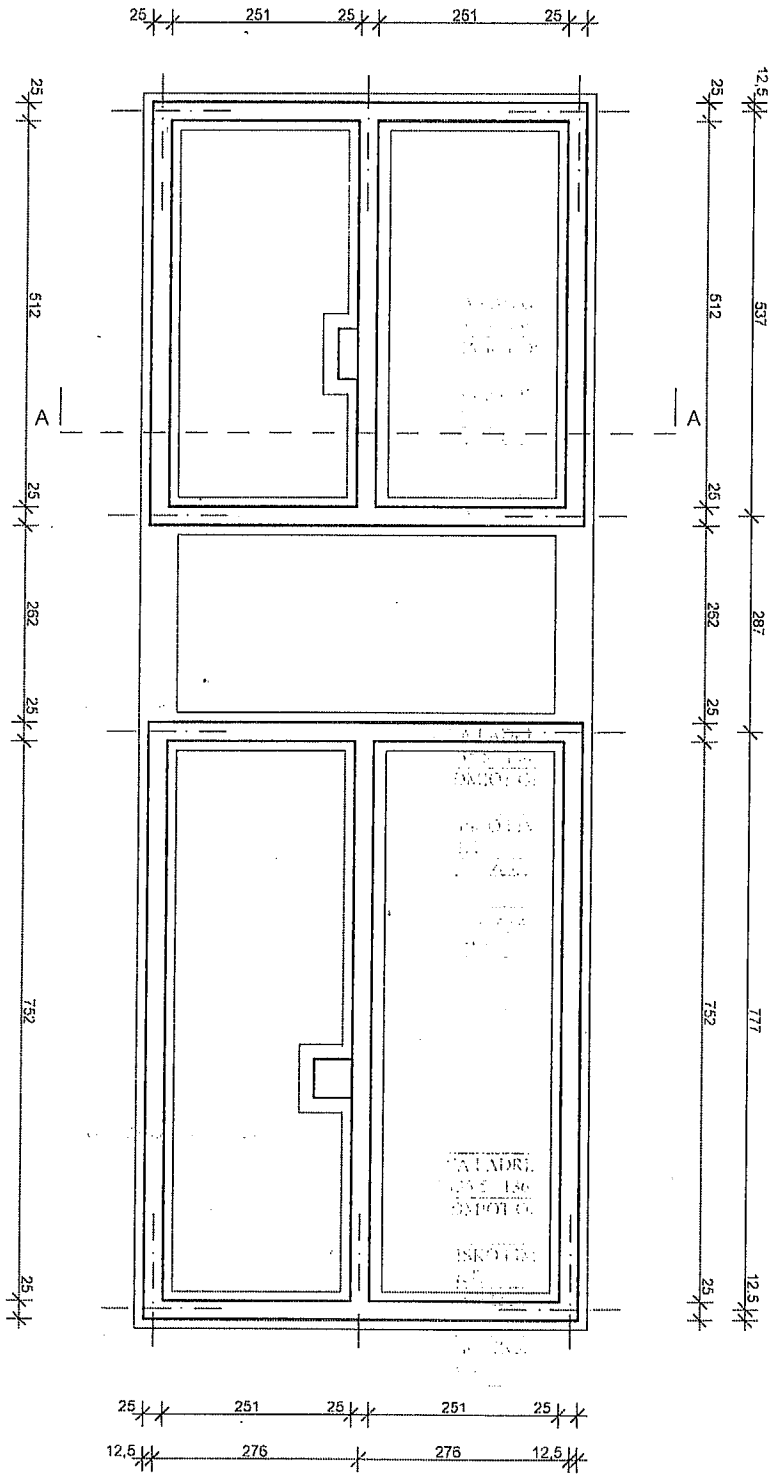

ŚCIANY FUNDAMENTOWE Z BLOCZKÓW BETONOWYCH gr 25 cm kl 15 MPa NA ZAPRAWIE CEMENTOWEJ 5 MPa

NAZWA I ADRES OBIETKU boisko „Orlik 2012"w Zamiechowie dz.57/135,57/136				
PRZEDMIOT OPRACOWANIA rzut fundamentów				skala:1:100
NAZWISKO I IMIĘ PROJEKT.	BRANŻA	NR UPRAW.	DATA	PODPIS
Zbigniew SZczczepański	arch.bud.	2/90	04.2011	
spr.mgr inż. Zygmunt Kozdrowicz	arch.kon	4/65	"	

RZUT PARTERU 1 : 100

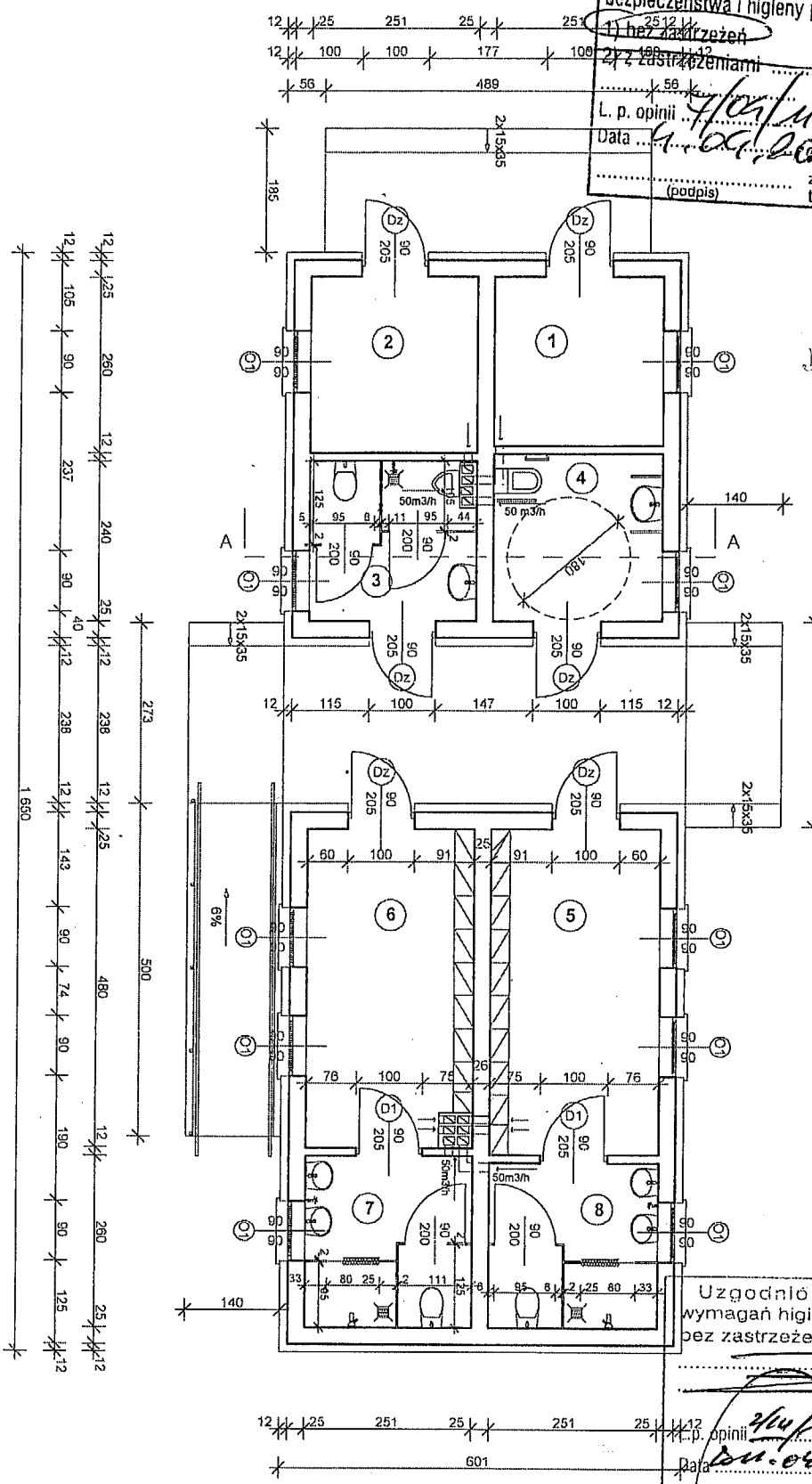

Zaopiniowano pod względem zgodności z bezpieczeństwa i higieny pracy oraz wymogami ...
1) bez zastrzeżeń
2) z zastrzeżeniami
L. p. opinii 4/04/11
Data 9.04.2011
mgr inż. Józef ...
Rzeczoznawca d...
nr upr. GIP ...
w grupach ...
zam. Rzeszów ul. Pułaskiego 7/37...
tel. 17 862 36 71, tel. kom. ...
(podpis)

STAROSTA JAROSŁAWSKI

Uzgodniono pod względem wymagań higieniczno-zdrowotnych bez zastrzeżeń (z zastrzeżeniami)
L. p. opinii 3/04/11
Data 20.04.2011
mgr inż. Andrzej Lasek
Rzeczoznawca do spraw sanitarnohigienicznych
nr upr. 3...4/93
w zakresie bez ograniczeń
ul. Hetmańska 43/I/107
35-078 Rzeszów
tel. kom. 0604 46-16-03
(podpis)

1Pom. Trenera	6,27 m2
2 Magazyn	6,52 m2
3 Łazienka	5,85 m2
4 Łazienka damska i dla osób niepełnosprawnych	6,27 m2
5 Szatnia	12,30 m2
6 Szatnia	11,79 m2
7 Łazienka	6,52 m2
8 Łazienka	6,27 m2

NAZWA I ADRES OBIETKU boisko „Orlik 2012"w Zamiechowie dz.57/135,57/136				
PRZEDMIOT OPRACOWANIA rzut parteru				skala:1:100
NAZWISKO I IMIĘ PROJEKT.	BRANŻA	NR UPRAW.	DATA	PODPIS
Zbigniew SZczczepański	arch.bud.	2/90	04.2011	
spr.mgr inż. Zygmunt Kozdrowicz	arch.kon	4/65	"	

STAROSTA
JAROSŁAWSKI

RZUT DACHU 1 : 100

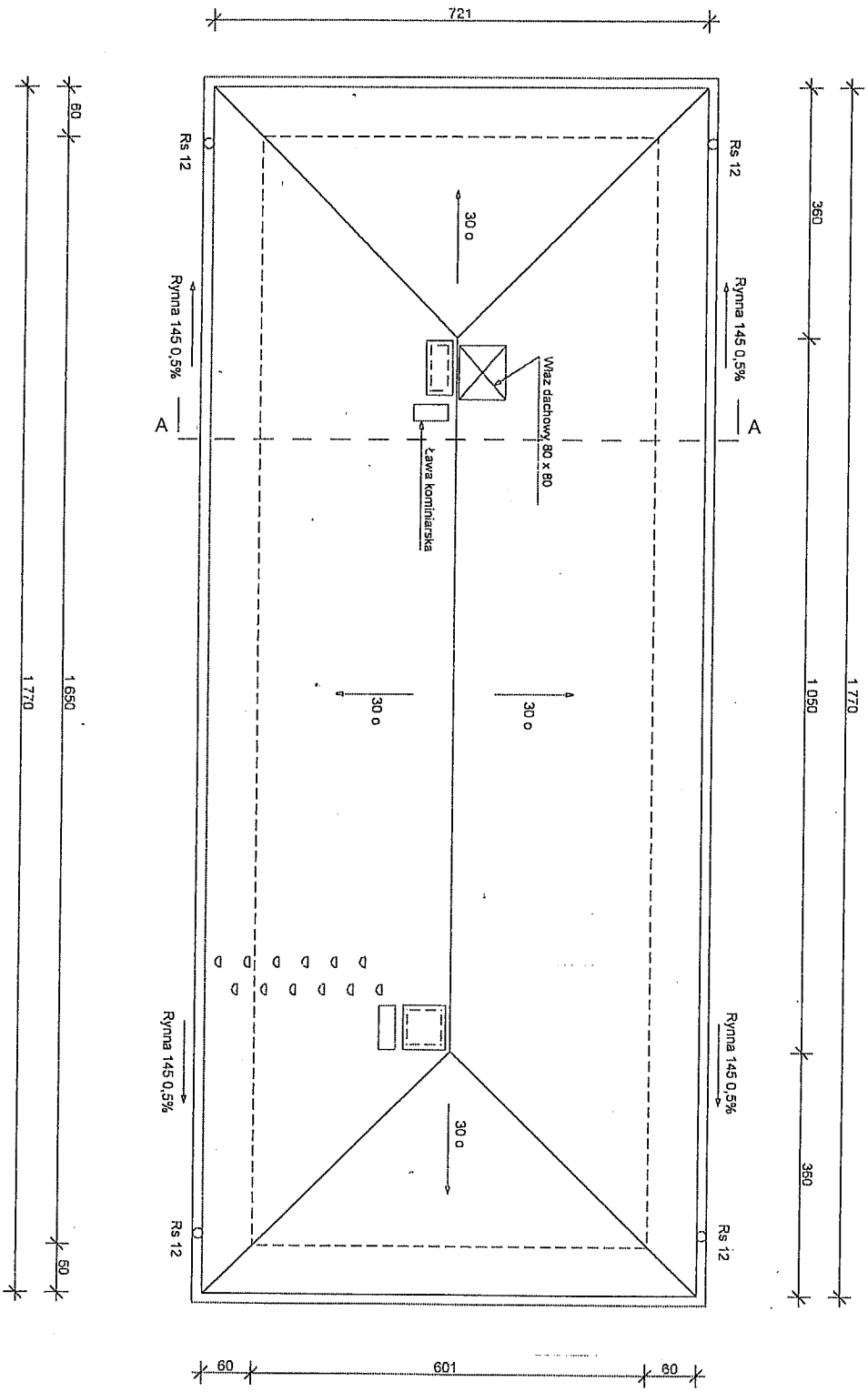

NAZWA I ADRES OBIETKU boisko „Orlik 2012"w Zamiechowie dz.57/135,57/136				
PRZEDMIOT OPRACOWANIA rzut dachu				skala:1:100
NAZWISKO I IMIĘ PROJEKT.	BRANŻA	NR UPRAW.	DATA	PODPIS
Zbigniew SZczczepański	arch.bud.	2/90	04.2011	
spr.mgr inż. Zygmunt Kozdrowicz	arch.kon	4/65	"	

STAROSTA
JAROSŁAWSKI

PRZEKRÓJ A - A 1 : 100

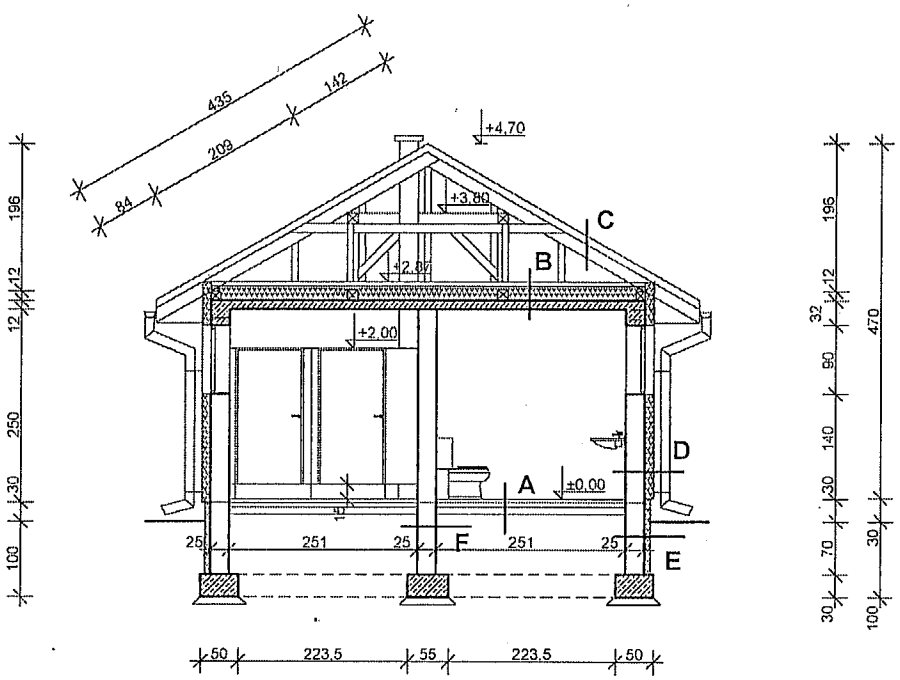

A

Płytki Gres antypoślizgowe
Wylewka cementowa zbrojona 5 cm
Styropian FS 20 5 cm
2 x folia PE
Podkład bet B -15 10 cm
Podsypka piaskowa 20 cm

B

Wylewka cementowa zbrojona 5cm
Styropian FS 20 20 cm
Płyta stropowa 12 cm

C

Blacha powlekana T 18
Łaty 5 x 4
Kontrłaty 5 x 4
Wiatroizolacja
Krokiew 8 x 16

D

Mur z pustaków szczelinowych 25 cm
Styropian FS 15 12 cm na kleju
Tynk akrylowy cienkowarstwowy na siatce

E

Styrbit na rapówce
Mur z pustakow betonowych 25 cm
Styrbit na rapówce
Styrodur 8 cm

F

Styrbit na rapówce
Mur z pustakow betonowych 25 cm
Styrbit na rapówce

NAZWA I ADRES OBIETKU boisko „Orlik 2012"w Zamiechowie dz.57/135,57/136				
PRZEDMIOT OPRACOWANIA przekrój A-A				skala:1:100
NAZWISKO I IMIĘ PROJEKT.	BRANŻA	NR UPRAW.	DATA	PODPIS
Zbigniew SZczczepański	arch.bud.	2/90	04.2011	
spr.mgr inż. Zygmunt Kozdrowicz	arch.kon	4/65	"	

STAROSTA
JAROSŁAWSKI

ELEWACJA FRONTOWA 1 : 100

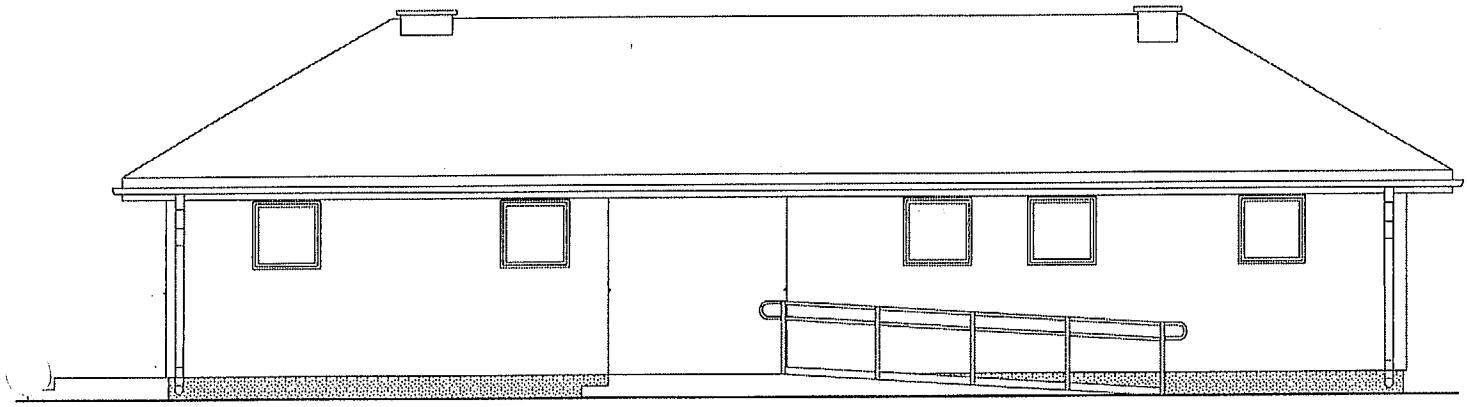

ELEWACJA TYLNA 1 : 100

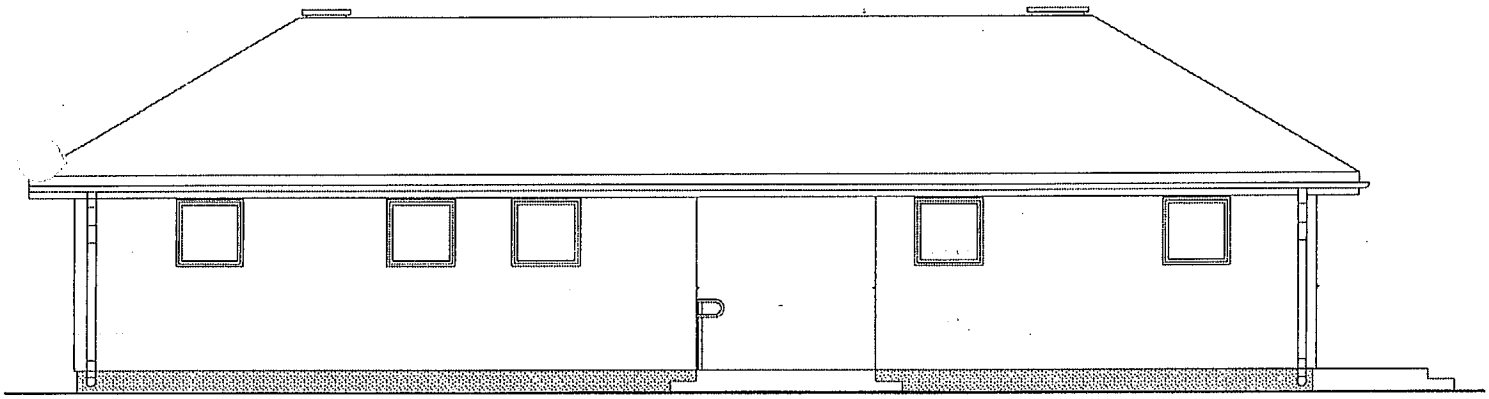

NAZWA I ADRES OBIETKU boisko „Orlik 2012"w Zamiechowie dz.57/135,57/136				
PRZEDMIOT OPRACOWANIA elewacje				skala:1:100
NAZWISKO I IMIĘ PROJEKT.	BRANŻA	NR UPRAW.	DATA	PODPIS
Zbigniew SZczczepański	arch.bud.	2/90	04.2011	
spr.mgr inż. Zygmunt Kozdrowicz	arch.kon	4/65	"	

STAROSTA
JAROSŁAWSKI

ELEWACJA BOCZNA 1 : 100

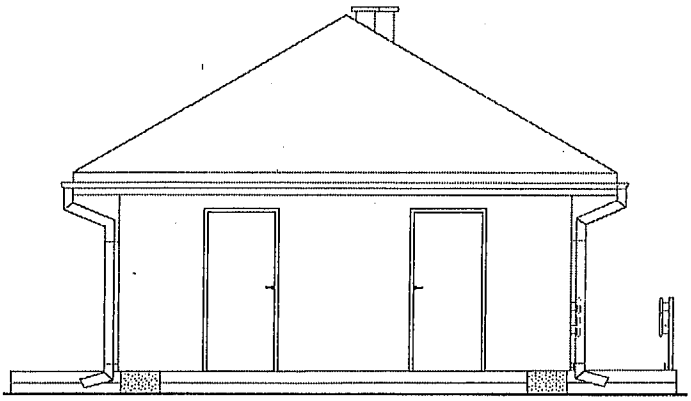

ELEWACJA BOCZNA 1 : 100

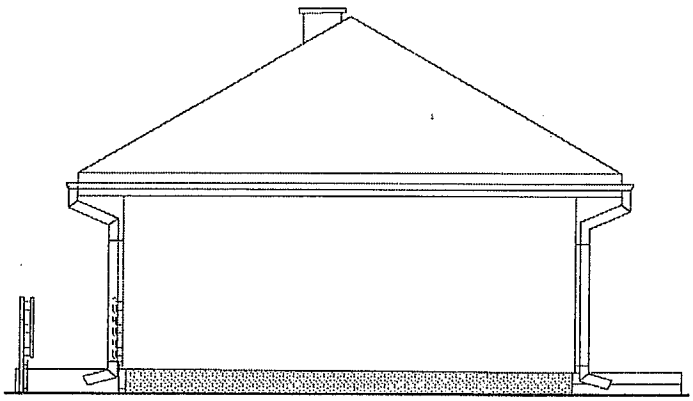

NAZWA I ADRES OBIETKU boisko „Orlik 2012"w Zamiechowie dz.57/135,57/136				
PRZEDMIOT OPRACOWANIA elewacje				skala:1:100
NAZWISKO I IMIĘ PROJEKT.	BRANŻA	NR UPRAW.	DATA	PODPIS
Zbigniew SZczczepański	arch.bud.	2/90	04.2011	
spr.mgr inż. Zygmunt Kozdrowicz	arch.kon	4/65	"	

SZCZEGÓŁ POCHYLNI DLA NIEPEŁNOSPRAWNYCH 1 : 25

STAROSTA
JAROS...

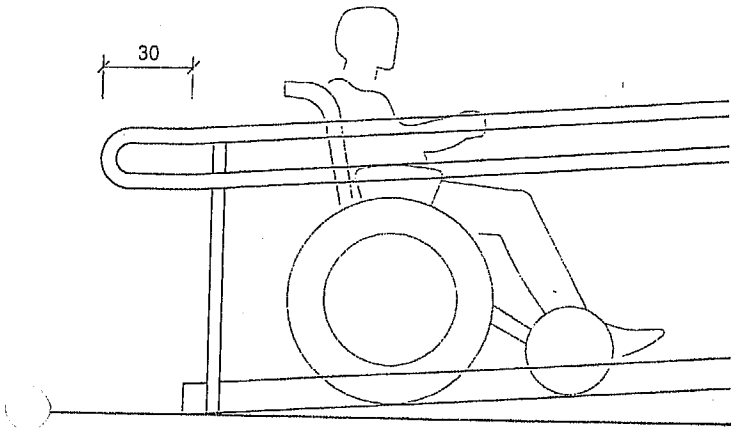

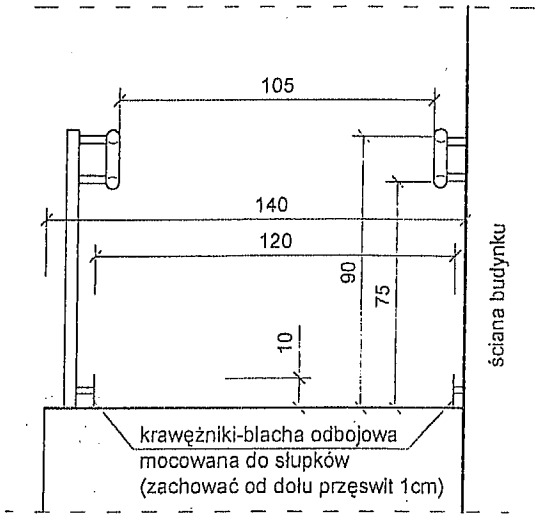

ZESTAWIENIE STOLARKI

D 1 szt 2

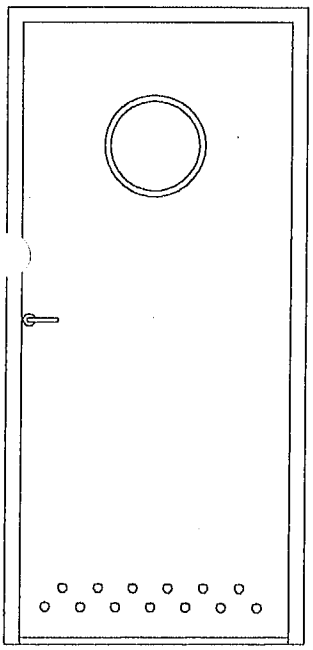

Drzwi wewnętrzne płycinowe fabrycznie wykończone So x Ho 100 x 210 Sz x Hz 90 x 205 w dolnej części drzwi otwory nawiewne o pow. netto 200 cm2

DZ szt 6 + samozamykacz

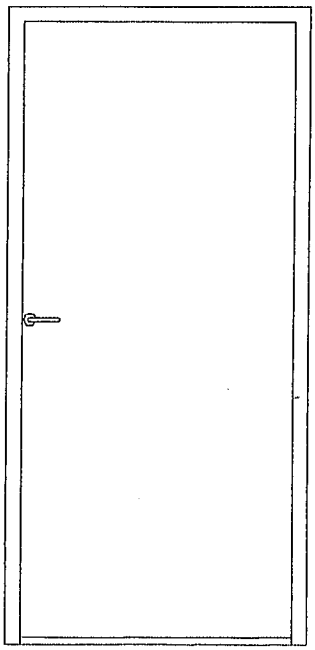

Drzwi zewnętrzne aluminiowe (ciepłe) So x Ho 100 x 210 Sz x Hz 90 x 205 o współ. przenikania ciepła U = 1,0 W/m2K

O 1 szt 10

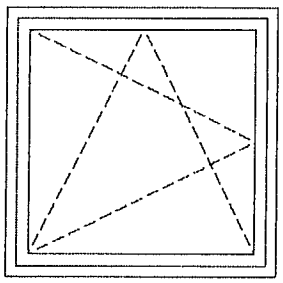

Okna PVC pięciokomorowe So x Ho 90 x 90 Szyba P 4 o współczynniku przenikania ciepła U = 1,0 W/m2K w górnej części okien nawiewniki powietrza

NAZWA I ADRES OBIETKU boisko „Orlik 2012"w Zamiechowie dz.57/135,57/136				
PRZEDMIOT OPRACOWANIA pochylnia i stolarka				skala:1:100
NAZWISKO I IMIĘ PROJEKT.	BRANŻA	NR UPRAW.	DATA	PODPIS
Zbigniew SZczczepański	arch.bud.	2/90	04.2011	
spr.mgr inż. Zygmunt Kozdrowicz	arch.kon	4/65	"	

STAROSTA
JAROSŁAWSKI

OPIS TECHNICZNY DO KONSTRUKCJI ZAPLECZA
SANITARNO SZATNIOWEGO ORLIK 2012

1 Podstawa opracowania

> Zlecenie Inwestora

> Dokumentacja geotechniczna dotycząca warunków gruntowo wodnych mgr inż. Paweł Karcz

2 Geotechniczne warunki posadowienia obiektu budowlanego

Projektowany budynek został zaliczony do pierwszej kategorii geotechnicznej , w prostych warunkach gruntowych

3 Warunki gruntowo wodne

Pod warstwa gleby występują grunty rodzime niespoiste w postaci piasków drobnych w stanie średnio zagęszczonym na głębokości od 1,0 m do 1,5 m p.p.t. Poniżej piasków drobnych na 2 m p.p.t występują piaski drobne w stanie zagęszczonym, następnie piaski drobne bardzo zagęszczone. Wody poniżej 3 m p.p.t nie stwierdzono . Strefa przemarzania min h = 1,0m

4 Opis techniczny

4.1Wykopy należy wykonać koparką mechanicznie. Podłoże pod fundament wyrównać ręcznie. Budynek należy posadowić na gruncie rodzimym, w stanie nie naruszonym. Wykopy chronić przed wodami opadowymi i zabezpieczyć przed napływem wód powierzchniowych.

4.2 Fundamenty

Projektuje się ławy fundamentowe żelbetowe z betonu B – 20 o szerokości wg rysunków szczegółowych na warstwie chudego betonu b 10 gr 10 cm. Ławy należy zbroić podłużnie 4 x # 12 ze stali A-III i strzemionami # 6 co 25 cm ze stali A-0. Należy bezwzględnie zapewnić ciągłość zbrojenia podłużnego ław fundamentowych szczególnie w narożach. Należy zachować otulinę zbrojenia min 3 cm. Beton B – 20 z dodatkiem środka hydrofobowego

4.3 Ściany fundamentowe

Projektuje się ściany fundamentowe gr. 25 cm z pustaków betonowych kl. 15 MPa na zaprawie cementowej 5 MPa ściany należy zabezpieczyć STYRBIT – em po uprzednim wykonaniu rapówki cementowej

4.4 Ściany zewnętrzne i wewnętrzne konstrukcyjne grubości 25 cm z pustaków szczelinowych palonych klasy 15 MPa na zaprawie cementowo wapiennej 5MPa

4.5 Ścianki wewnętrzne działowe gr 12 cm z cegieł kratówek klasy 15 MPa i na zaprawie cementowo wapiennej 5 MPa , oraz ścianki ELTETE

4.6 Nadproża nad otworami okiennymi i drzwiowymi zaprojektowano żelbetowe wylewane na budowie z betonu B-=20 i stali A-III,A-0 wg. rysunku szczegółowego.

4.7 Przewody wentylacyjne z pustaków betonowo keramzytowych na kleju typu np. SCHIEDEL wzmocnione powyżej stropu kątownikiem 4 x 35 mm na narożach przewodów wentylacyjnych połączonych płaskownikiem 20 mm za pomocą spawania co 30 cm. Całość należy ocieplić styropianem gr. 5 cm i zaciągnąć klejem z siatką. Na przewodach wentylacyjnych należy wykonać płytkę z jako gotowy prefabrykat np. SCHIEDEL

4.8 Strop nad parterem wykonany z betonu B-20 zbrojony jednokierunkowo stalą A-III i A-0 w.g rysunku szczegółowego grubość płyty zaprojektowano 12 cm. W stropie należy wykonać otwór

STAROSTA
JAROSŁAWSKI

120 x60cm dla zamontowania schodów składanych typu np. FAKRO

4.9 Wieniec należy betonować razem ze stropem z betonu B 20 zbrojony podłużnie 4x#12 strzemiona #6 co 25 cm Stal A-III i A-0. Należy zapewnić ciągłość zbrojenia wieńca szczególnie na narożach budynku. Z wieńca należy wypuścić kotwy M12 co 2,5 m w celu zakotwienia murłaty

4.10 Dach o konstrukcji płatwiowo kleszczowej z drzewa sosnowego klasy C30 pokryty blachą powlekaną T 18. Wszystkie elementy drewniane zabezpieczyć FOBOS- em M4 w.g wytycznych producenta. Elementy drewniane od muru należy odizolować papą lub folią PE. Przekroje elementów konstrukcyjnych w.g rysunku szczegółowego.

UWAGI

Beton we wszystkich elementach żelbetowych betonowanych na budowie należy zawibrować

Wszystkie roboty budowlane należy wykonać pod ścisłym nadzorem technicznym, zgodnie z Polskimi Normami, obowiązującymi przepisami budowlanymi, oraz zgodnie ze sztuką budowlaną

Kwiecień 2011

Projektant

Mgr Zygmunt Kozdrowicz
INŻ. ARCHITEKT
uprawniony z § 5 ust. 1 p. 1 i 2 Rozp. Przew. KBUA
z 10.IX. 1962r. Nr. upfawnień 4/65
Rzeszów, ul. Podwisłocze 24/76

tech. bud. Zbigniew Szczepański
Mikulice 120, tel. 016 641-14-61
Upr.budowlane do kierowania i nadzorowania robót budowlanych, projektowania w specjalności konstrukcyjno-budowlanej bez ograniczeń, oraz projektowania w specjalności architektonicznej w ograniczonym zakresie.
Nr ewid. BA-VIII-8386/2/90

STAROSTA
JAROSŁAWSKI

RZUT ŁAW FUNDAMENTOWYCH 1 : 100

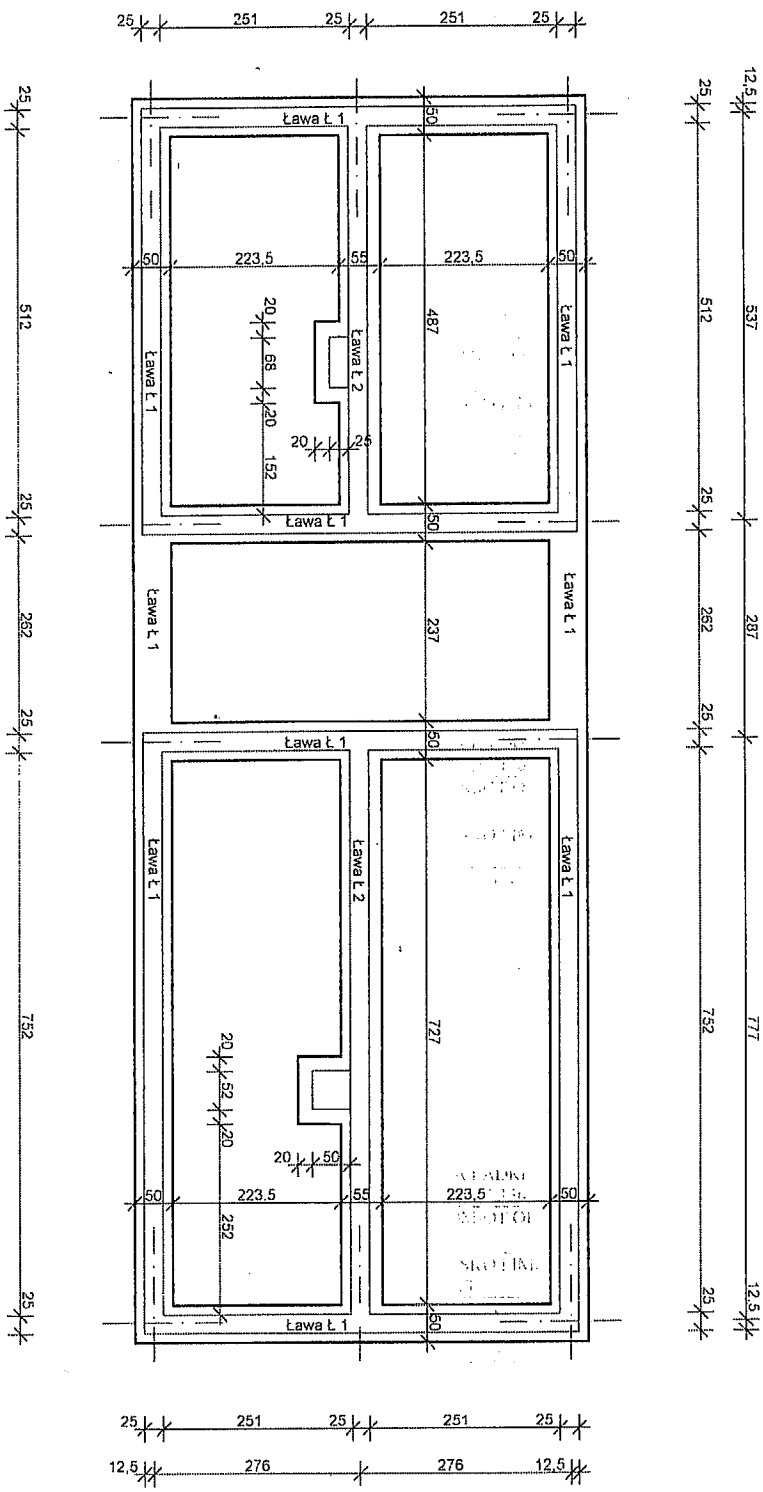

POD ŁAWAMI NALEŻY WYKONAĆ WARSTWĘ CHUDEGO BETONU B 10 gr 10 cm

GŁĘBOKOŚĆ POSADOWIENIA ŁAW 1,0 m p.p.t (wierzch chudego betonu)

ŚCIANY FUNDAMENTOWE Z BLOCZKÓW BETONOWYCH gr 25 cm kl 15 MPa NA ZAPRAWIE CEMENTOWEJ 5 MPa

STOPY POD KOMINAMI DOZBROIĆ SIATKĄ # 12 CO 12 cm

BETON B-20 (C16/20)
STAL A-0 (StOS)
A III (34 GS)

NAZWA I ADRES OBIETKU boisko „Orlik 2012"w Zamiechowie dz.57/135,57/136				
PRZEDMIOT OPRACOWANIA rzut ław fundamentowych				skala:1:100
NAZWISKO I IMIĘ PROJEKT.	BRANŻA	NR UPRAW.	DATA	PODPIS
Zbigniew SZczczepański	arch.bud.	2/90	04 2011	
spr.mgr inż. Zygmunt Kozdrowicz	arch.kon	4/65	"	

STAROSTA
JAROSŁAWSKI

UKŁAD ELEMENTÓW KONSTRUKCYJNYCH PARTERU 1 : 100

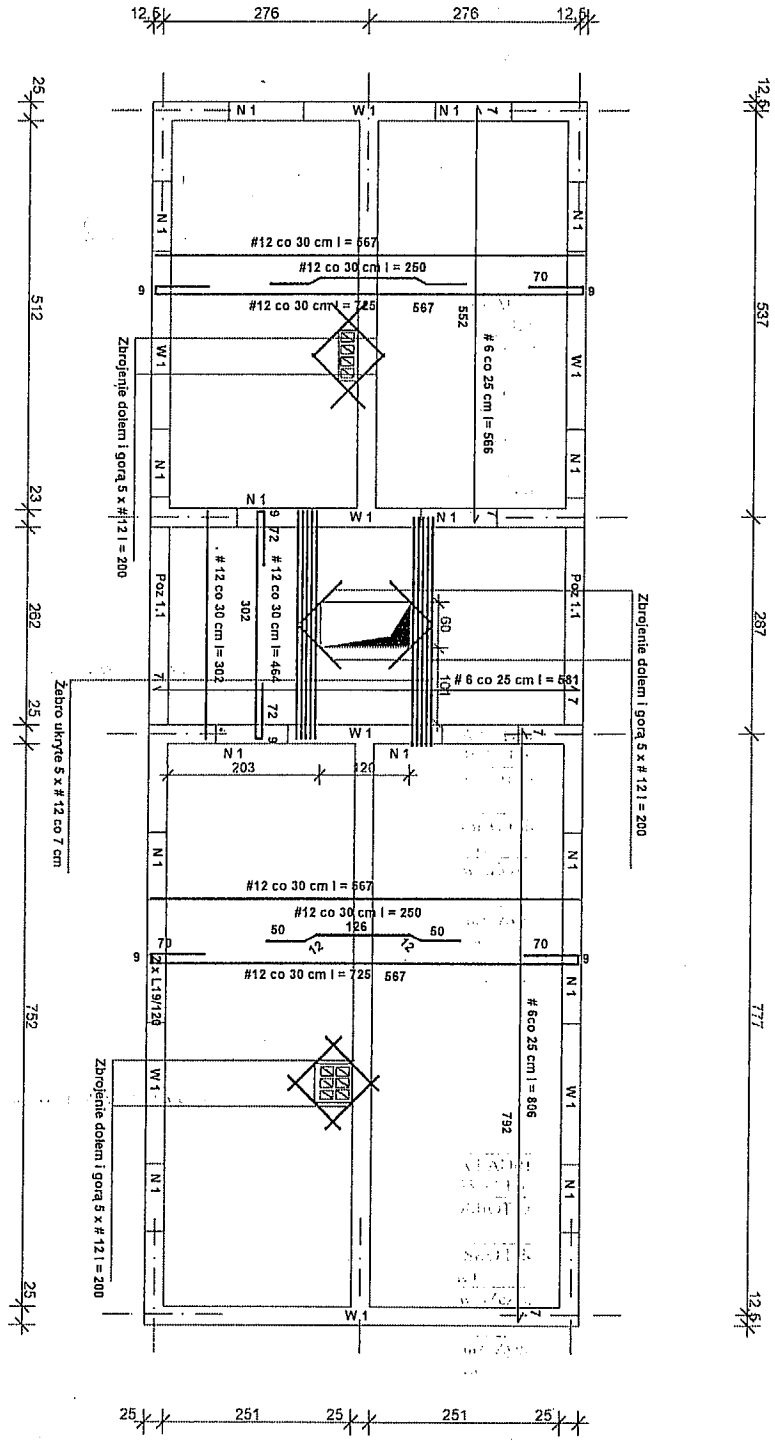

Płyta stropowa grubości 12 cm

Z wieńca W 1 należy wypuścić kotwy M 12 co 2,5 m w celu zakotwienia murłaty

BETON B-20 (C16/20)
STAL A-0 (StOS)
A III (34 GS)

NAZWA I ADRES OBIETKU boisko „Orlik 2012"w Zamiechowie dz.57/135,57/136				
PRZEDMIOT OPRACOWANIA układ elementów kontr.parteru				skala:1:100
NAZWISKO I IMIĘ PROJEKT.	BRANŻA	NR UPRAW.	DATA	PODPIS
Zbigniew SZczczepański	arch.bud.	2/90	04.2011	
spr.mgr inż. Zygmunt Kozdrowicz	arch.kon	4/65	"	

STAROSTA
JAROSŁAWSKI

RZUT WIĘŹBY DACHOWEJ 1 : 100

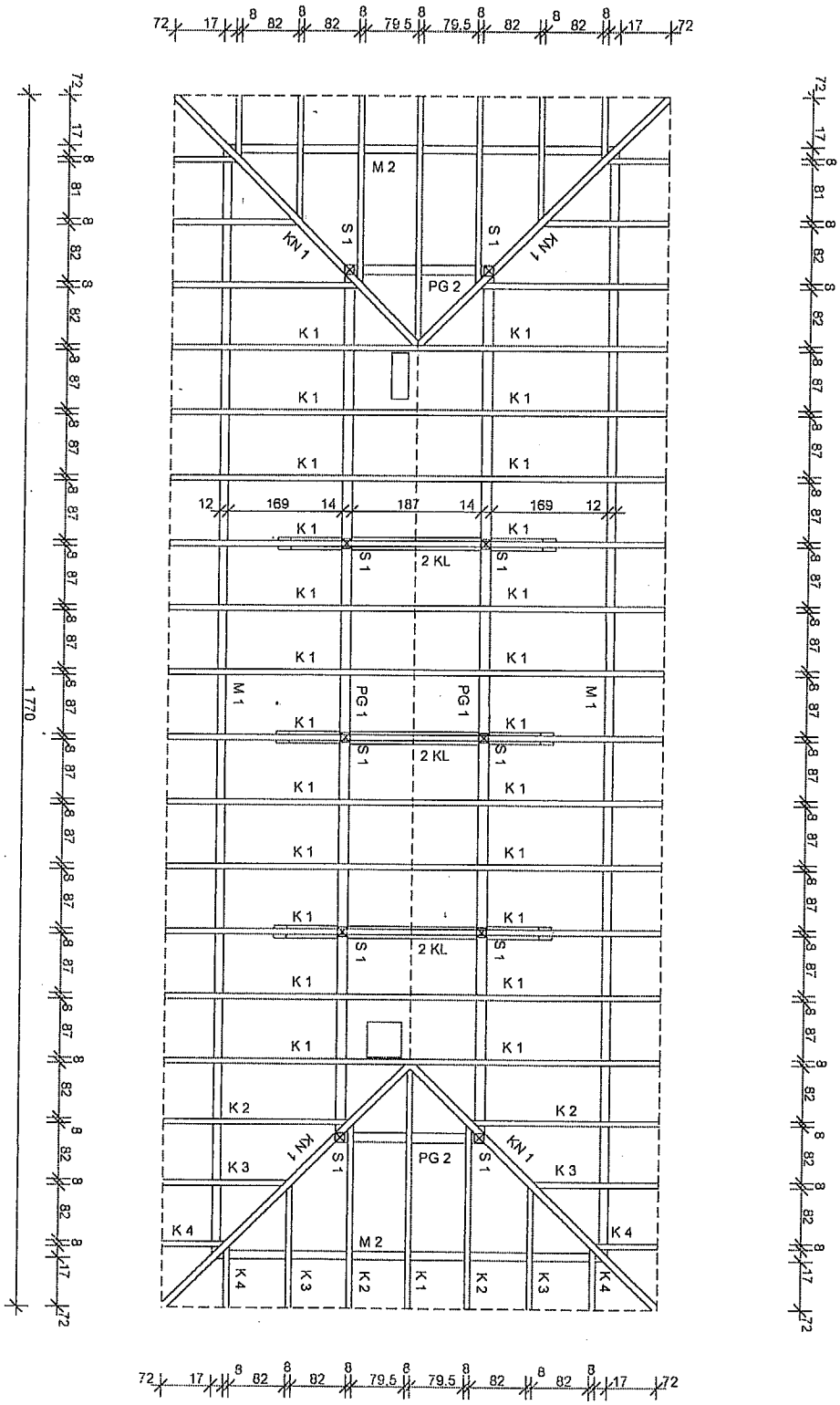

DREWNO SOSNOWE kl C 30 SUSZONE KOMOROWO

ELEMENTY KONSTRUKCYJNE ŁĄCZONE ZA POMOCĄ ATESTOWANYCH ŁĄCZNIKÓW STALOWYCH

DREWNO IMPREGNOWANE FOBOS-em w.g WYTYCZNYCH PRODUCENTA

NAZWA I ADRES OBIETKU boisko „Orlik 2012"w Zamiechowie dz.57/135,57/136				
PRZEDMIOT OPRACOWANIA więźby dachowej				skala:1:100
NAZWISKO I IMIĘ PROJEKT.	BRANŻA	NR UPRAW.	DATA	PODPIS
Zbigniew SZczczepański	arch.bud.	2/90	04.2011	
spr.mgr inż. Zygmunt Kozdrowicz	arch.kon	4/65	"	

4Z

Ława Ł 1 mb 53,1

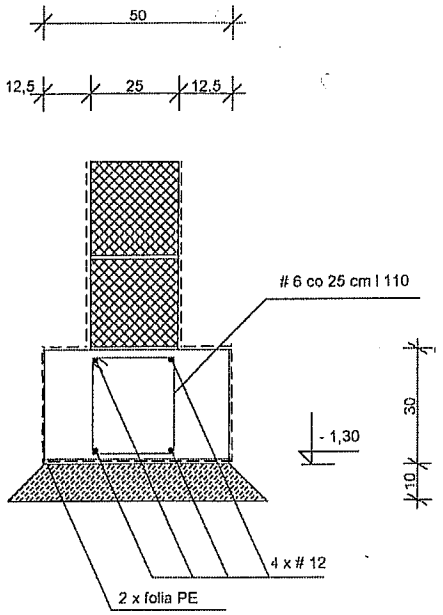

Ława Ł 2 mb 12,14

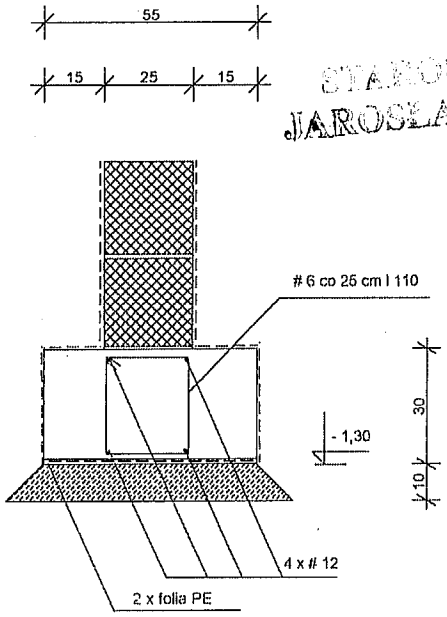

STAROSTA JAROSŁAWSKI

A-A

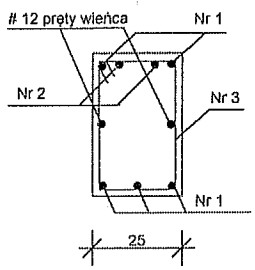

B-B

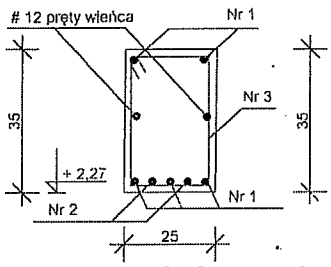

Wieniec W - 1 43,06 mb

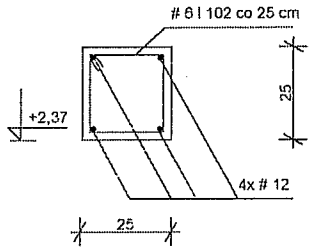

Poz. 1.1 szt 2

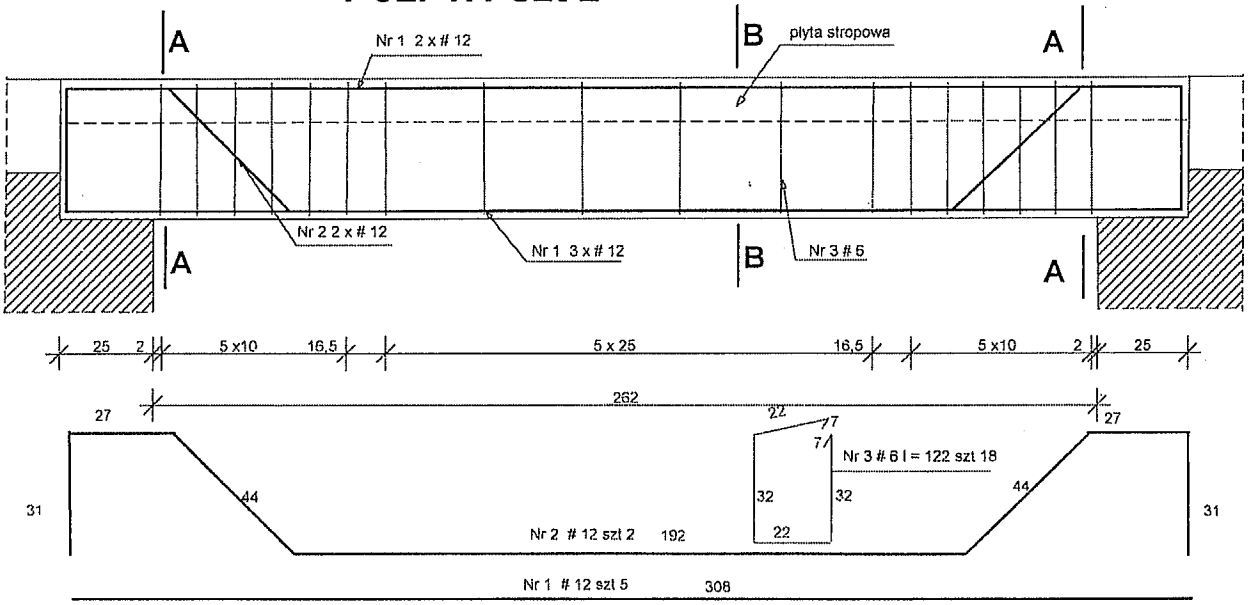

Nadproże N 1 szt 16

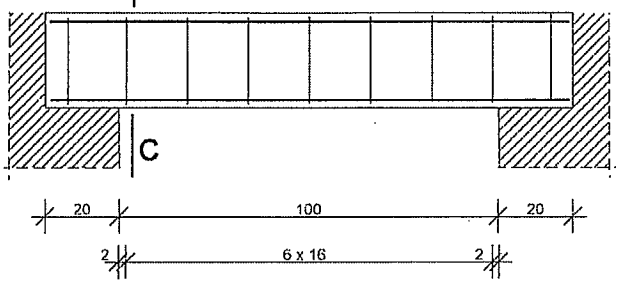

C - C

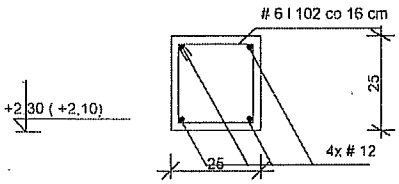

BETON B- 20 (C16/20)
STAL # 12 (34 GS)
6 (StOS)

NAZWA I ADRES OBIETKU boisko „Orlik 2012"w Zamiechowie dz.57/135,57/136				
PRZEDMIOT OPRACOWANIA szczegóły konstrukcyjne				skala:1:100
NAZWISKO I IMIĘ PROJEKT.	BRANŻA	NR UPRAW.	DATA	PODPIS
Zbigniew SZczczepański	arch.bud.	2/90	04.2011	
spr.mgr inż. Zygmunt Kozdrowicz	arch.kon	4/65	"	

STAROSTA
JAROSŁAWSKI

Charakterystyka energetyczna budynku.

Budynek zaplecza socjalnego Orlik 2012 w Zamiechowie dz.nr.57/135,57/136

2.1.Bilans mocy urządzeń elektrycznych:

-mocy zainstalowanych urządzeń elektrycznych 14,0 kW (oświetlenie, wentylacja mechaniczna,ogrzewanie).
-moc urządzeń technologicznych 2,00 kW.
-moc szczytowa.

2.2.Właściwości cieplne przegród zewnętrznych:

2.2.1.- wiadomości ogólne:
Obecnie w zakresie ochrony cieplnej obiektów budowlanych obowiązują wymagania wynikające z rozporządzenia w sprawie warunków technicznych, jakim powinny odpowiadać budynki i ich usytuowanie. Wymagane jest, aby budynek i jego instalacje grzewcze i wentylacyjne były zaprojektowane i wykonane w taki sposób, aby ilość energii cieplnej potrzebnej do użytkowania budynku zgodnie z jego przeznaczeniem, można było utrzymać na racjonalnie niskim poziomie.

2.2.2.- wskaźnik EP:
Maksymalną wartość EP rocznego wskaźnika obliczeniowego zapotrzebowania na nieodnawialna energię pierwotną do ogrzewania, wentylacji i przygotowania ciepłej wody użytkowej oraz chłodzenia, w zależności od współczynnika kształtu wynosi:

$$EP_{HC+W+I} = EP_{H+W} + (10+60*A_W/A_f)\,(1-0{,}2*A/V_c)*A_f/A_f$$

[Kw./(m^2*rok)]
- strefa klimatyczna:
Projektowany budynek zlokalizowany jest w III strefie klimatycznej, dla której przyjęto:
• temperaturę obliczeniową powietrza wewnętrznego: t_i= 24,20, 12, 8^{0}C
• temperaturę obliczeniową powietrza zewnętrznego: t_e= - 20^{0}C

3. Obliczenie współczynnika przenikania ciepła - „U''.

- ściany zewnętrzne:

• pustak gazobetonowy:	gr.24 cm.	λ = 0,174	R = 1,38
• styropian:	gr. 12cm.	λ = 0,040	R = 3,00
• tynk cementowo – wapienny:	gr. 1,5 cm.	λ = 0,82	R = 0,018

U = 1/4,39 = 0,23 W/m^2k

- dachy i stropy poddasza:

• płyta gips-karton	gr. 1,25 cm.	λ = 0,23	R = 0,52
• wełna mineralna	gr. 20cm.	λ = 0,042	R = 5,02

STAROSTA
JAROSŁAWSKI

$U = 1/5,50 = 0,20\ W/m^2k$

- podłoga na gruncie:

• płytki ceramiczne	gr. 0,6 cm	$\lambda = 1,05$	R = 0,006
• wylewka cementowa	gr. 5 cm	$\lambda = 1,40$	R = 0,036
• styropian	gr. 10 cm	$\lambda = 1,05$	R = 2,222
• beton	gr. 10 cm.	$\lambda = 1,05$	R = 0,095
• podsypka piaskowa	gr. 20 cm.	$\lambda = 0,4$	R = 0,50

$U = 1/3,019 = 0,33\ W/m^2k$

-okna: $U_{max} = 1,1\ [W/m^2/K]$
- drzwi zewnętrzne: $U_{max} = 2,6\ [W/m^2/K]$

4. Parametry sprawności energetycznej instalacji:

- sprawność regulacji wykorzystania ciepła	H,e – 0,91
- sprawność przesyłu (dystrybucji) ciepła	H,d – 0,95
- sprawność wytwarzania ciepła (dla ogrzewania) w źródłach	H,g -0,82
- sprawność wytwarzania ciepła (dla przygotowania ciepłej wody) w źródłach	H,g – 1,00
- sprawność przesyłu ciepłej wody użytkowej	W,d – 0,90

5. Wnioski:

Przyjęte rozwiązania budowlane i instalacyjne w projektowanym budynku spełniają wymagania dotyczące oszczędności energii. Przegrody budowlane spełniają wymagania izolacyjności cieplnej, stąd zużycie energii cieplnej do ogrzewania jest nieduże.

tech. bud. Zbigniew Szczepański
Mikulice 120, tel. 016 641-14-61
Upr.budowlane do kierowania i nadzorowania robót budowlanych, projektowania w specjalności konstrukcyjno-budowlanej bez ograniczeń, oraz projektowania w specjalności architektonicznej w ograniczonym zakresie.
Nr ewid. BA-VIII-8386/2/90

techn. bud. Bolesław Kołodziej
Upr. bud. do projekt. i kier. rob. bud.
w specj. konstr.-bud. w ogran. zakresie
UAN/III/7342/80/96

STAROSTA
JAROSŁAWSKI

INFORMACJA BIOZ

budowy kompleksu boisk sportowych w ramach moje boisko „ ORLIK 2012" w Zamiechowie

Inwestor : Gmina Chłopice
zam.Chłopice

Adres obiektu:Chłopice dz.nr. 57/135,57/136

Opracował:Zb.Szczepański

tech. bud. Zbigniew Szczepański
Mikulice 120, tel. 016 641-14-61
Upr.budowlane do kierowania i nadzorowania robót budowlanych, projektowania w specjalności konstrukcyjno-budowlanej bez ograniczeń, oraz projektowania w specjalności architektonicznej w ograniczonym zakresie.
Nr ewid. BA-VIII-8886/2/90

STAROSTA
JAROSŁAWSKI

INFORMACJA ODTYCZĄCA BEZPIECZEŃSTWA I OCHRONY ZDROWIA
(na podstawie rozporządzenia Ministra Infrastruktury z dnia)

Informacje ogólne:

1. budowa kompleksu boisk sportowych w ramach moje boisko „ORLIK 2012"w Chłopicach
   rodzaj projektu: projekt indywidualny
2. Adres budowy:Chłopice dz.nr.57/135,57/136
3. Inwestor :Gmina Chłopice
4. Imię i nazwisko oraz adres projektanta sporządzającego informacje:Zb.Szczepański zam. Mikulice 120

Cześć opisowa:

1. Zakres robót dla całego zamierzenia budowlanego:

- roboty ziemne –wykop pod budynek ,boiska i kanalizację
-wykonanie ścian fundamentowych ,konstrukcyjnych i działowych poszczególnych kondygnacji.
- montaż i demontaż szalunków ław fundamentowych
- wykonanie stropów
- montaż konstrukcji więźby dachowej impregnacja ognioochronna i owadobójcza elementów drewnianych
- wykonanie pokrycia dachowego,obróbki blacharskie (parapety,rynny,rury spustowe),izolacje
- przeciwwilgociowe,przeciwwodne i cieplne
- montaż i demontaż typowych rusztowań(rusztowania nietypowe powinny by wykonane wg.projektu)
- roboty wykończeniowe,malarskie stolarskie
- wykonanie instalacji sanitarnych (wod-kan),co)
- wykonanie instalacji elektrycznej

2. Wykaz istniejących na działce obiektów budowlanych:
   - teren działki zabudowany budynkiem Szkoły
3. Elementy zagospodarowania tereny, które mogą stwarza zagrożenie bezpieczeństwa i zdrowia ludzi: nie projektuje się

4. Zagrożenia dla bezpieczeństwa i zdrowia ludzi występujących podczas budowy:
- roboty ziemne –obsunięcie skarpy wykopu
a) prowadzenie prac na wysokości powyżej 5m a w szczególności :
   - wykonywanie więźby dachowej, ołacanie dachu, krycie blachą, wykonywania kominów
, ścian szczytowych i kolankowej, wykonanie obróbek blacharskich: niebezpieczeństwo upadku z rusztowań i dachu .
b) - wznoszenie ścian: niebezpieczeństwo upadku z rusztowań

STAROSTA
JAROSŁAWSKI

- wykonywanie elewacji: niebezpieczeństwo upadku z rusztowań

c) wykonywanie prac z udziałem dźwigu i wyciągu – niebezpieczeństwo związane z zerwaniem się materiału transportowego i uszkodzenie dźwigu i wyciągu .

d) roboty instalatorskie – porażenie prądem

5. Sposób prowadzenia instruktażu pracowników przed wystąpieniem do realizacji robót szczególnie niebezpiecznych:

a) przy wykonaniu ścian: wszyscy pracownicy powinni być zapoznani z przepisami zawartymi w ROZPORZĄDZENIU MINISTRA INFRASTRUKTURY z dnia 6 lutego 2003r. w spranie bhp przy wykonaniu robót budowlanych: Dz.U. na 47 poz. 401, rozdział 8 – Rusztowania i ruchome podesty robocze, rozdział 9 – Roboty na wysokościach,

b)

c) przy wykonywaniu konstrukcji i pokrycia dachu: wszyscy pracownicy powinni być zapoznani z przepisami zawartymi w rozporządzeniu jw. Dz. U. nr47 poz 401, rozdział 9- Roboty na wysokościach, rozdział 13 – Roboty ciesielskie, rozdział 17 – Roboty dekarskie i izolacyjne.

d) przy wykonywaniu prac z użyciem dźwigu lub wyciągu: wszyscy pracownicy powinni być zapoznani z przepisami zawartymi w rozporządzeniu jw. Dz. U. nr 47, poz. 401, rozdział7 – Maszyny i inne urządzenia techniczne

6. wykaz środków technicznych i organizacyjnych zapobiegających niebezpieczeństwom wynikającym z wykonywania robót budowlanych w strefach szczególnego zagrożenia zdrowia:

a) na pomieszczeniu socjalnym oznaczonym na palnie terenu budowy (sporządza kierownik budowy) umieści wykaz zawierający adres i numery telefonów:
- najbliższego punktu lekarskiego
- straży pożarnej
- posterunku policji

b) w pomieszczeniu socjalnym oznaczonym na planie jw. Umieści punkty pierwszej pomocy obsługiwane przez wyszkolonych w tym zakresie pracowników

c) telefon komórkowy umieścić w pomieszczeniu socjalnym oznaczonym na planie jw.

d) kaski ochronne, umieścić w pomieszczeniu socjalnym oznaczonym na planie jw.

e) pasy i linki zabezpieczające przy pracach na wysokościach, umieścić w pomieszczeniu socjalnym oznaczonym na palnie jw.

f) ogrodzenie terenu budowy wykonać o wysokości min. 1,5m, oznakować na planie jw.

g) barierki wykonane z desek krawężnikowych szerokości 15cm, poręczy umieszczonych na wysokości 1,1m oraz deskowania ażurowego pomiędzy poręcza a deską krawężnikową

h) rozmieścić tablice ostrzegawcze

i) zainstalować oświetlenie emitujące czerwone światło

j) daszek ochronny nad stanowiskiem operatora dźwigu lub wyciągu.

STAROSTA
JAROSŁAWSKI

Opis techniczny

do projektu wewnętrznej instalacji wodociągowo-kanalizacyjnej w budynku zaplecza socjalnego przy boisku „Orlik 2012" położonym w Zamiechowie dz.nr.57/135,57/136

Inwestor: Gmina Chłopice
zam. Zamiechów

Przyłącz wodociągowy:
zasilanie budynku w wodę odbywać się będzie z istniejącego wodociągu sieciowego

Instalacja wodociągowa wewnętrzna:
Instalację wewnętrzną od wodomierza zamontowanego na konsoli w budynku wykonać z rur stalowych ocynkowanych ,miedzianych ,PEX, wg. PN- 74/H-74200 łączonych poprzez stalowe łączniki uszczelniane specjalnymi uszczelniaczami lub z rur miedzianych przy użyciu wszelkiego rodzaju łączników łączonych przez lutowanie lub rur PEX przy użyciu typowych złączek. Przewody należy prowadzić w ociepleniu po ścianach lub w bruzdach ze spadkiem w kierunku przyboru. Przewody prowadzone w bruzdach należy prowadzić w osłonach peszlowych lub z pianki poliuretanowej .

Ciepła woda:
Ciepła woda otrzymywana będzie z bojlera elektrycznego poj 120l. Instalacje ciepłej wody wykonać z rur jak instalacje zimnej wody. Ciepła woda doprowadzana będzie do przyborów łazienki i umywalni .

Przyłącz kanalizacyjny:
Odprowadzenie ścieków projektuje się poprzez instalacje wewnętrzną do istniejącej kanalizacji sanitarnej

Wewnętrzna instalacja kanalizacji sanitarnej:

Kanalizację wewnętrzną należy wykonać z rur i kształtek z PCV wg. PN – 74/C- 89200. Piony kanalizacyjne należy wyprowadzić ponad dach i zakończyć rurą wywiewną, a w dolnej części wyposażyć w rewizję. Poziome przewody winny być przeprowadzone ze spadkiem 2-2,5% w kierunku pionu lub rewizji. Włączenia dokonać do istniejącej kanalizacji sanitarnej.

techn. bud. Bolesław Kołodziej
Upr bud. do projekt. i kier. rob. bud
w specj. instal. i urządz. sanitarnych
Nr ewid upr 226/74

mgr inż. MAREK KOSIOR
Uprawnienia budowlane do projektowania
i kierowania robotami budowlanymi bez ograniczeń
w specjalności instalacje i sieci sanitarne
Nr ewid. 76/96, 12/98

RZUT FUNDAMENTÓW 1:100

STAROSTA
JAROSŁAWSKI

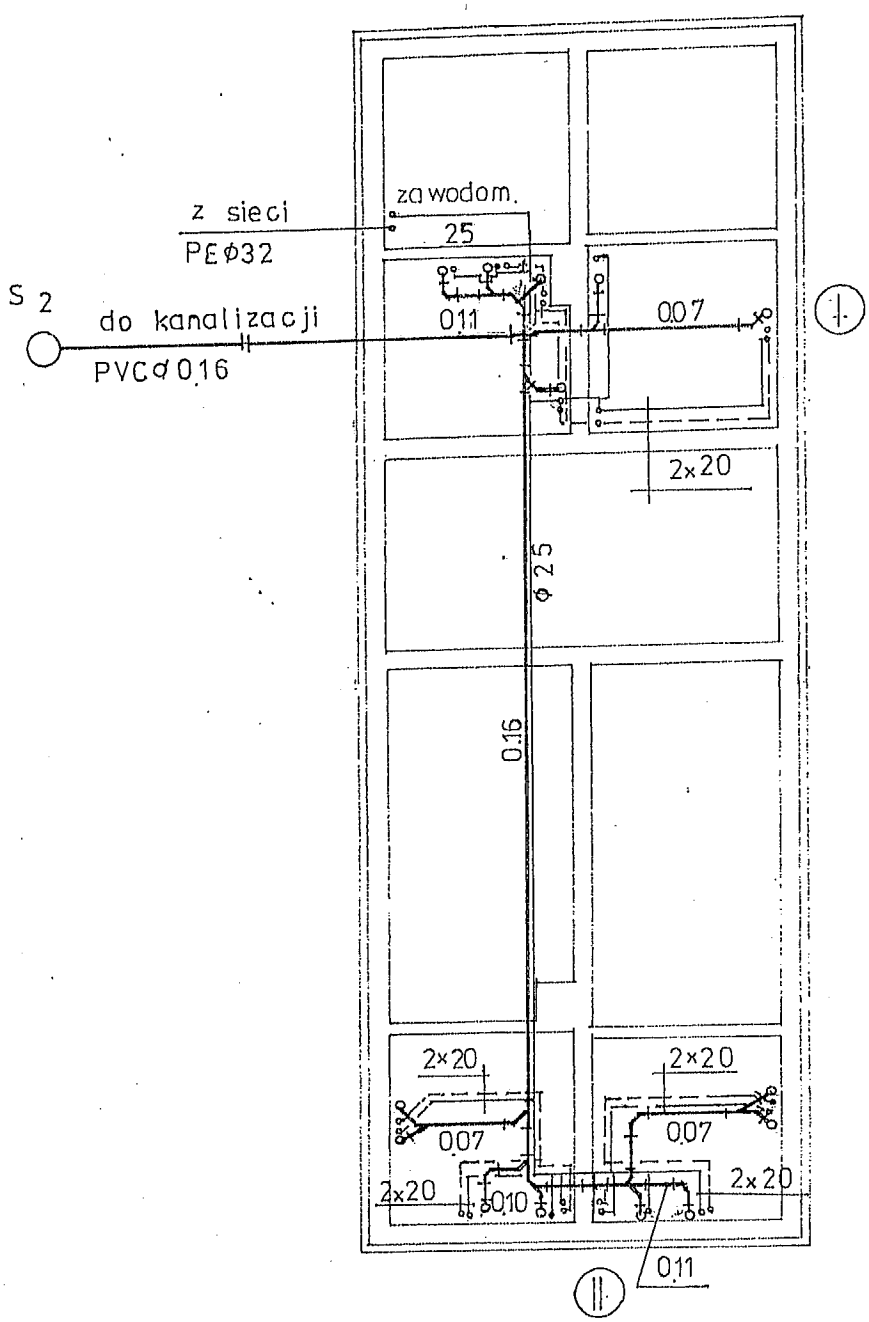

NAZWA I ADRES OBIETKU boisko „Orlik 2012"w Zamiechowie dz.57/135,57/136				
PRZEDMIOT OPRACOWANIA inst.wod-kan rzut fundamentów				skala:1:100
NAZWISKO I IMIĘ PROJEKT.	BRANŻA	NR UPRAW.	DATA	PODPIS
Bolesław Kołodziej	Inst.sanit.	226/74	04.2011	
spr.mgr inż. Marek Kosior	Sieci sanit	12/98		

STAROSTA
ŁADOSŁAWICKI

RZUT PARTERU 1 : 100

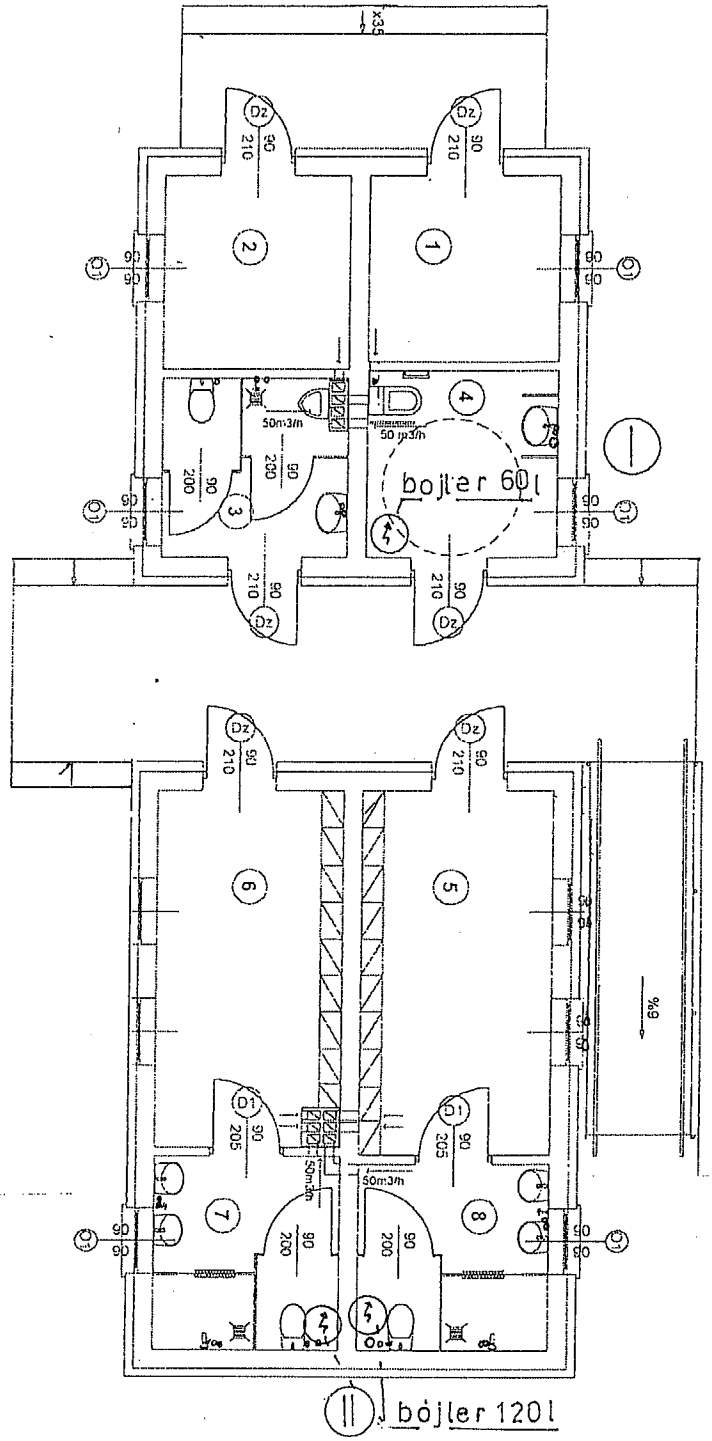

1 Pom. Trenera 6,27 m2
2 Magazyn 6,52 m2
3 Łazienka 5,85 m2
4 Łazienka damska i dla osób niepełnosprawnych 6.27 m2
5 Szatnia 12,30 m2
6 Szatnia 11,79 m2
7 Łazienka 6,52 m2
8 Łazienka 6,27 m2

NAZWA I ADRES OBIETKU boisko „Orlik 2012"w Zamiechowie dz.57/135,57/136				
PRZEDMIOT OPRACOWANIA inst.wod -kan rzut parteru				skala:1:100
NAZWISKO I IMIĘ PROJEKT.	BRANŻA	NR UPRAW.	DATA	PODPIS
Boleslaw Kolodziej	Inst.sanit.	226/74	04.2011	
spr.mgr inż. Marek Kosior	Sieci sanit	12/98	"	

RZUT PARTERU 1 : 100

STAROSTA
JAROSŁAWSKI

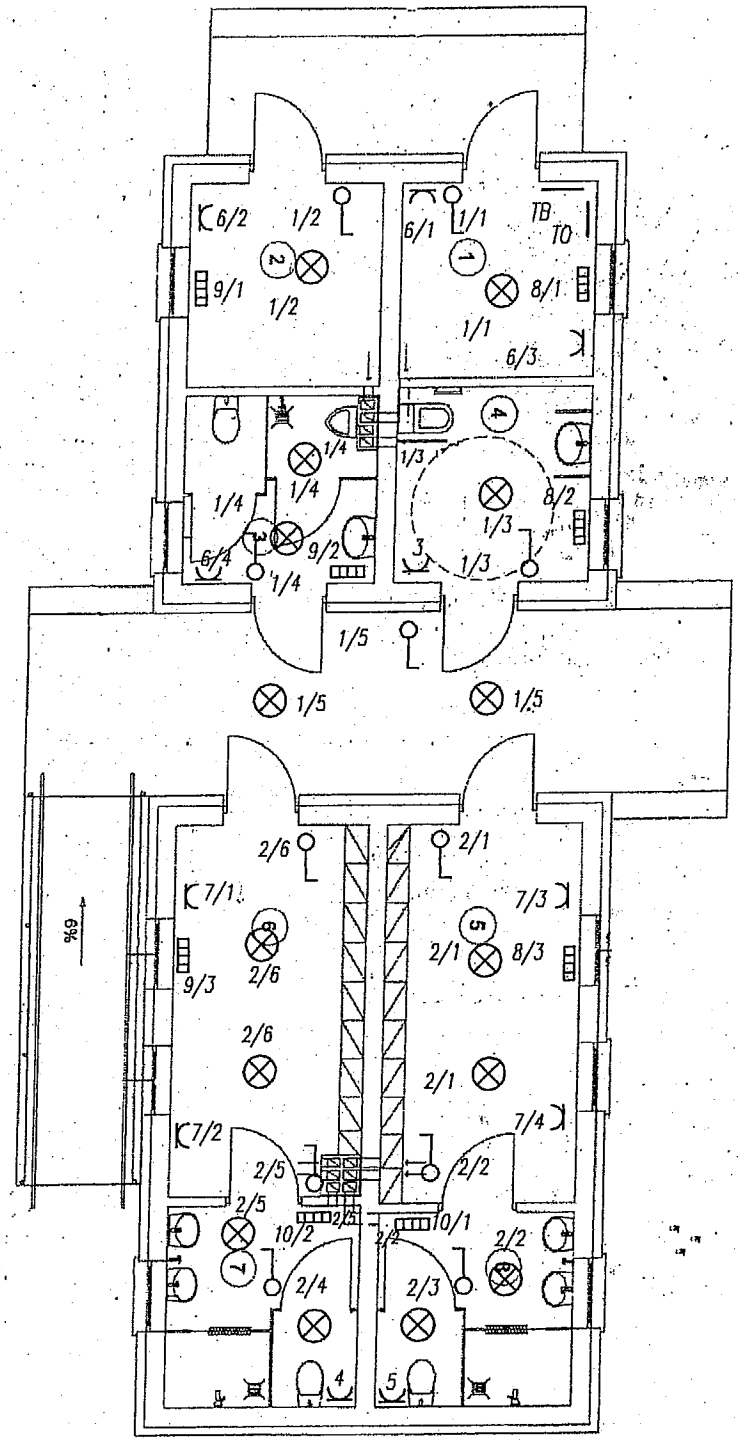

1. Pom. Trenera
2. Magazyn
3. Łazienka
4. Łazien. dam. i dla osób niepełnosprawn.
5. Szatnia
6. Szatnia
7. Łazienka
8. Łazienka

mgr inż. WIESŁAW SUCHY
uprawnienia budowlane do projektowania i kierowania robotami budowlanymi bez ograniczeń w specjalności instalacyjno - inżynieryjnej w zakresie sieci i instalacje elektryczne UAN - III / 7342 / 43 / 93
UAN. - VIII/8386 /65 /86

Temat: Schemat instalacji elektrycznej	Skala:
Obiekt: Boisko Sportowe "ORLIK"	Data: 04.2011
Inwestor: Gmina Chłopice	Nr rys. 4
Projektował: mgr inż. Jan Jedrzejec upr. UAN.I-7342/2/97	Podpis:

52

STAROSTA
JAROSŁAWSKI

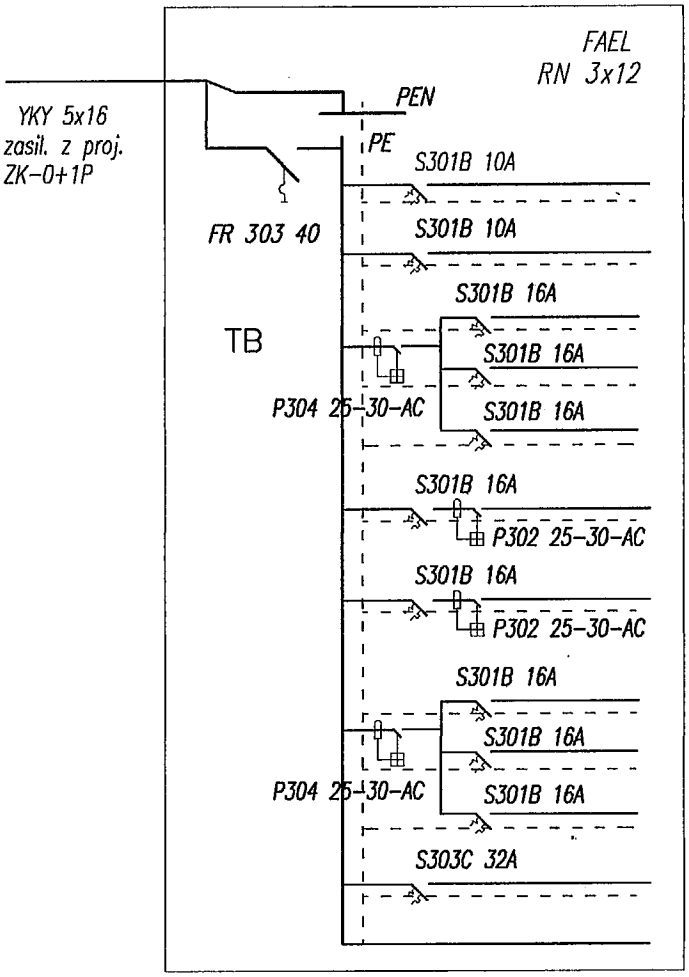

	Obw. nr
YDY 3x1,5 ośw. pom. 1, 2, 3, 4, łącznik	1
YDY 3x1,5 gn. ośw. pom. 5, 6, 7, 8	2
YDY 3x2,5 gn. 1f bojlera pom. 4	3
YDY 3x2,5 gn. 1f bojlera pom. 8	4
YDY 3x2,5 gn. 1f bojlera pom. 7	5
YDY 3x10 gn. 1f pom. 1, 2	6
YDY 3x10 gn. 1f pom. 5, 6	7
YDY 3x2,5 zasil. grzej. 8/1, 8/2, 8/3	8
YDY 3x2,5 zasil. grzej. 9/1, 9/2, 9/3	9
YDY 3x2,5 zasil. grzej. 10/1, 10/2	10
YDY 5x16 zasil. TO	
rezerwa	

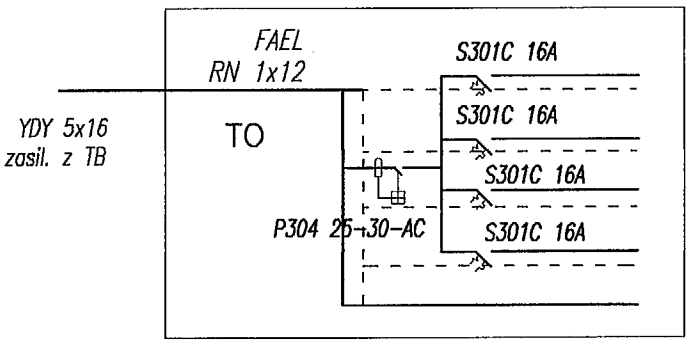

YKY 3x16/10 ośw. boika słupy nr 3 i 4
YKY 3x16/10 ośw. boika słupy nr 1, 2 i 3
YKY 3x16/10 ośw. boika słupy nr 5, 6 i 7
YKY 3x16/10 ośw. boika słupy nr 7 i 8
rezerwa

mgr inż. WIESŁAW SUCHY
uprawnienia budowlane do projektowania i kierowania robotami budowlanymi bez ograniczeń w specjalności instalacyjno - inżynieryjnej w zakresie sieci i instalacje elektryczne UAN-III/7342/43/93
UAN - VIII/8386/65/86

OCHRONA OD PORAŻEŃ

Szybkie wyłączenie napięcia w układzie TN-S za pomocą wył. nadprądowych i różnicowo-prądowych.

Temat: Schemat elektryczny rozdzielnic TB i TO	Skala:
Obiekt: Boisko Sportowe "ORLIK"	Data: 04.2011
Inwestor: Gmina Chłopice	Nr rys. 2
Projektował: mgr inż. Jan Jędrzejec upr. UAN.I-7342/2/97	Podpis:

STAROSTA
JAROSŁAWSKI

2. Linia oświetlenia.

2.1. Budowa linii oświetlenia stadionu.

Z proj. złącza kablowego ZK+1P wykonać zasilanie tablicy bezpiecznikowej TB kablem YKY 5x16mm^2. Rozdzielnię TB usytuować zgodnie z rys. nr 3. Kabel układać na głębokości min. 0,9m, na podsypce piaskowej. Ułożony kabel należy zasypać warstwą piasku o grubości 10cm, następnie warstwą gruntu rodzimego o grubości 15cm, a następnie pokryć folią koloru niebieskiego.

2.2. Budowa linii oświetlenia stadionu.

Do oświetlenia stadionu „Orlik" należy wykonać policznikową linię kablową z proj. rozdzielni TO. Rozdzielnię TO usytuować obok rozdzielni TB i zasilić przewodem YDY 5x16mm^2. Następnie z rozdzielnicy TO wykonać cztery oddzielne obwody kablowe zasilania. Obwody nr 1 i 2 zasilające boisko koszykówki i obwody nr 3 i 4 zasilające boisko piłkarskie.. Linie zaprojektowano zgodnie z PN-76/E-05125 „Elektroenergetyczne i sygnalizacyjne linie kablowe"

Projektowaną linię oświetlenia stadionu należy wykonać kablami YKY 3x10mm^2 i YKY 3x16mm^2. Plan trasy linii i słupów oświetleniowych przedstawia rys. nr 1 i 4. Przy skrzyżowaniu kabla z uzbrojeniem terenu chronić kabel rurą ochronną Arot DVK 50. Kabel układać zgodnie z p. 2.1.

2.3. Słupy oświetleniowe.

Do oświetlenia stadionu zastosować słupy S-100P produkcji Elektromontaż Rzeszów z głowicami GA-1 i GA-2 i fundamentem F-150. Do połączenia kabli w słupach zastosować tabliczki słupowe ZG5-35. Słupy oświetleniowe należy „uzerować", oraz dodatkowo wykonać uziemienie słupów, poprzez ułożenie bednarki FeZn 20x4 w wykopie kablowym. Bednarką należy połączyć słupy nr 1-2; 3-4; 5-6-7 i 8-9-10 oporność uziemienia, ***R<10Ω.*** Szczegółowe rodzaje osprzętu dotyczące oświetlenia przedstawiono w zbiorczym zestawieniu montażowym.

2.4. Oprawy oświetleniowe.

Do oświetlenia stadionu Orlik zastosować oprawy oświetleniowe MWF 330/400W z lampą HPI-T 400W. Oprawy należy montować na projektowanych głowicach typu Ga-1 słup z jedną oprawą oświetleniową i GA-2 sł. z dwoma oprawami, montowanych na słupach S-100P. Plan rozmieszczenia słupów przedstawia rys. nr 2.

Podłączenie opraw do sieci zasilającej kablowej należy wykonać (od tabliczki ZG5) przewodami YDY 3x2,5mm^2. Do zabezpieczenia opraw zastosować wkładki topikowe BiWts-10A.

2.5. Instalacja elektryczna szatni.

Instalację elektryczną szatni zasilić z rozdzielni TB typu RN z listwami przyłączeniowymi N+PE produkcji FAEL i wykonać jako natynkową. Instalację oświetleniową wykonać przewodami YDY 3x1,5mm^2, natomiast gniazdową przewodami YDY 3x2,5mm^2 w systemie TN-S. Obwody oświetleniowe zabezpieczyć wyłącznikiem nadprądowym S301B-10A, a obwody gniazd, zabezpieczyć wyłącznikami nadprądowym S301B 16A i różnicowym P304 25-30-AC i P302 25-30AC. DO ogrzewanie szatni zastosować grzejniki elektryczne typu DIMPLEX 0,75kW z indywidualną regulacją temperatury. Do podłączenia opraw oświetleniowych zastosować przewody YDY 2x1 i YDY 3x1. Przewód PE koloru żółto-zielonego. W puszkach rozgałęźnych do łączenia

STAROSTA

zastosować zaciski instalacyjne a do opraw oświetleniowych zaciski oświetleniowe typu WAGO. Zastosować osprzęt instalacyjny w wykonaniu szczelnym.

2.6. Ochrona przeciwporażeniowa.

Ochronę przed dotykiem pośrednim dla projektowanych słupów i opraw stanowi szybkie wyłączenie napięcia w układzie TN-C za pomocą wkładek topikowych BiWts-6A umieszczonych w tabliczkach ZG5 zainstalowanych w wnęce słupa.

Projektowane słupy należy uzerować zgodnie z p. 2.3.

2.7 Skuteczność wyłączania zwarć.

SKUTECZNOŚĆ WYŁĄCZANIA ZWARĆ

Obiekt: Ośw. Boiska "ORLIK"

160 kVA Rt=0,02 Ω Xt= 0,04 Ω

PUNKT OBWODU	PRZEWODY rodz. i k n	L1 L2 L3 mm2	"0" mm2	DŁUGOŚCI [m]	Ib [A]	BEZP. P1 A S303B S303C	ZWARCIE (z)	Rf JEDN. Ω/km	Ro JEDN. Ω/km	X JEDN. Ω/km	R Ω	X Ω	ΣR Ω	ΣX Ω	1,25 Z Ω	K	Izw [A]	Iwył [A]
sł.	n	50	50	500	100	A	z	0,155	0,155	0,33	0,155	0,33	0,1750	0,3700	0,512	3,2	430	320
ZK-1+2P	k	50	50	80	100	A	z	0,612	0,612	0,07	0,0979	0,0112	0,2729	0,3812	0,586	3,2	375,4	320
RO	k	16	16	76	25	S303B	z	1,15	1,15	0,075	0,1748	0,0114	0,4477	0,3926	0,744	5,0	295,6	125
sł. ośw. 7	k	10	10	100	16	S303C	z	1,85	1,85	0,081	0,37	0,0162	0,8177	0,4088	1,143	10,0	192,5	160
oprawa	k	2,5	2,5	10	10	A	z	7,4	7,4	0,098	0,148	0,002	0,9657	0,4108	1,312	2,5	167,7	25

Skuteczność wyłączania zwarć zachowana

Zabezpieczenie obwodu ;

Stacja trafo	WTN 1/gF 100A
Rozdzielnica RO	S 303B 25A
Zasil. opraw	S 301C 16A
Oprawa	BiWTs 10A

STAROSTA JAROSŁAWSKI

3. Zestawienie materiałowe.

L.p.	*Wyszczególnienie*	*J.m.*	*Ilość*
1.	Kabel YKY 5x16	m	76
2.	Przewód YDY 5x10	m	324
3.	Rozdzielnia RWN 3x12	szt.	1
4.	Słup ośw. S-100P (Elektromon. Rzeszów)	szt.	10
5.	Fundament F-150	szt.	10
6.	Oprawa MWF 330/400W Philips	szt.	12
7.	Lampa HPI-T 400W	szt.	12
8.	Głowica GA/1 (Elektromon. Rzeszów)	szt.	8
9.	Głowica GA/2 (Elektromon. Rzeszów)	szt.	2
10.	Uchwyt „U" do oprawy ośw. (mocujący)	szt.	12
11.	Przewód DY 2,5	m	400
12.	Tabliczka słupowa ZG 5/35	szt.	10
13.	Wkładka topikowa BiWtz-10A	szt.	12
14.	Bednarka FeZn 20x4	m	188
15.	Folia niebieska	m^2	80
16.	Piasek	m^3	32
17.	Wyłącznik S301B 10A	szt.	2
18.	Wyłącznik S301B 16A	szt.	8
19.	Wyłącznik S301C 16A	szt.	4
20.	Wyłącznik S303C 32A	szt.	1
21.	Wyłącznik FR 303 40A	szt.	1
22.	Wył. różnicowy P304 25-30AC	szt.	3
23.	Wył. różnicowy P302 25-30AC	szt.	2
24.	Grzejnik elektr. typ DIMPLEX 0,75kW	szt.	8
25.	Bednarka FeZn 20x4	m	108
26.	Folia niebieska	m^2	57
27.	Piasek	m^3	23
28.	Łącznik jednobiegunowy p/t	szt.	11
29.	Gniazdo 1f p/t	szt.	19
30.	Oprawa żarowa szczelna	szt.	8
31.	Przewód YDY 3x1,5	m	150
32.	Przewód YDY 3x2,5	m	220
33.	Puszka p/t PU-60	szt.	30
34.	Puszka uniwersalna PO - 80	szt.	15
35.	Pierścień odgał. do puszek	szt.	15

4. Uwagi

Pozostałe prace wykonać zgodnie z PN-76/E-05125 „Elektroenergetyczne i sygnalizacyjne linie kablowe" oraz wytycznymi RZE w Przeworsku.

mgr inż. WIESŁAW SUCHY
uprawnienia budowlane do projektowania i kierowania robotami budowlanymi bez ograniczeń w specjalności instalacyjno - inżynieryjnej w zakresie sieci i instalacje elektryczne UAN-III / 7342 / 43 / 93
UAN - VII/8386 / 65 / 86

5. Rysunki.

Rys. nr 1. - Plan trasy linii oświetleniowej.
Rys. nr 2. - Schemat elektryczny rozdz. TB i TO.
Rys. nr 3. - Schemat zasilania oświetlenia.
Rys. nr 4. - Schemat inst. elektrycznej szatni.

mgr inż. Jan Jędrzejec
37 100 Łańcut, ul. Harcerska 10
tel. (0-17) 225-21-06
Uprawnienia projektowo - budowlane
UAN. I - 7342/2/9[illegible] - 164/87

PODKARPACKA
OKRĘGOWA
IZBA
INŻYNIERÓW
BUDOWNICTWA

Rzeszów, 2010-12-03
(miejscowość, data)

Zaświadczenie

Pan/Pani Jan Jędrzejec

miejsce zamieszkania ul. Harcerska 10
37-100 Łańcut

jest członkiem Podkarpackiej Okręgowej Izby Inżynierów Budownictwa o numerze ewidencyjnym PDK/IE/1348/01

i posiada wymagane ubezpieczenie od odpowiedzialności cywilnej.

Niniejsze zaświadczenie ważne jest
od dnia 2011-01-01 do dnia 2011-12-31

Przewodniczący Rady
PODKARPACKIEJ OKRĘGOWEJ
IZBY INŻYNIERÓW BUDOWNICTWA

mgr inż. Zbigniew Detyna

Podkarpacka Okręgowa Izba Inżynierów Budownictwa
35-060 Rzeszów, ul. Słowackiego 20; pok. 608, tel.: +48 17 850-77-05, +48 17 850-77-06, fax +48 17 850-77-07,
www.inzynier.rzeszow.pl, e-mail: pdk@piib.org.pl

PODKARPACKA
OKRĘGOWA
I Z B A
INŻYNIERÓW
BUDOWNICTWA

Rzeszów, 2010-11-15
(miejscowość, data)

Zaświadczenie

Pan/Pani Zbigniew Szczepański

miejsce zamieszkania Mikulice 120
37-220 Kańczuga

jest członkiem Podkarpackiej Okręgowej Izby Inżynierów Budownictwa o numerze ewidencyjnym PDK/BO/0630/01

i posiada wymagane ubezpieczenie od odpowiedzialności cywilnej.

Niniejsze zaświadczenie ważne jest
od dnia 2011-01-01 do dnia 2011-12-31

Przewodniczący Rady
PODKARPACKIEJ OKRĘGOWEJ
IZBY INŻYNIERÓW BUDOWNICTWA

mgr inż. Zbigniew Detyna

Podkarpacka Okręgowa Izba Inżynierów Budownictwa
35-060 Rzeszów, ul. Słowackiego 20; pok. 608, tel.: +48 17 850-77-05, +48 17 850-77-06, fax +48 17 850-77-07,
www.inzynier.rzeszow.pl, e-mail: pdk@piib.org.pl

PODKARPACKA
OKRĘGOWA
I Z B A
INŻYNIERÓW
BUDOWNICTWA

Rzeszów, 2010-12-14
(miejscowość, data)

Zaświadczenie

Pan/Pani Wiesław Suchy

miejsce zamieszkania Studzian 345
37-200 Przeworsk

jest członkiem Podkarpackiej Okręgowej Izby Inżynierów Budownictwa o numerze ewidencyjnym PDK/IE/1521/01 i posiada wymagane ubezpieczenie od odpowiedzialności cywilnej.

Niniejsze zaświadczenie ważne jest
od dnia 2011-01-01 do dnia 2011-12-31

Przewodniczący Rady
PODKARPACKIEJ OKRĘGOWEJ
IZBY INŻYNIERÓW BUDOWNICTWA

mgr inż. Zbigniew Detyna

Podkarpacka Okręgowa Izba Inżynierów Budownictwa
35-060 Rzeszów, ul. Słowackiego 20; pok. 608, tel.: +48 17 850-77-05, +48 17 850-77-06, fax +48 17 850-77-07,
www.inzynier.rzeszow.pl, e-mail: pdk@piib.org.pl

PODKARPACKA
OKRĘGOWA
I Z B A
INŻYNIERÓW
BUDOWNICTWA

Rzeszów, 2010-11-25
(miejscowość, data)

Zaświadczenie

Pan/Pani Bolesław Kołodziej

miejsce zamieszkania ul. Jasna 7
37-200 Przeworsk

jest członkiem Podkarpackiej Okręgowej Izby Inżynierów Budownictwa o numerze ewidencyjnym PDK/IS/1005/01 i posiada wymagane ubezpieczenie od odpowiedzialności cywilnej.

Niniejsze zaświadczenie ważne jest
od dnia 2011-01-01 do dnia 2011-12-31

Przewodniczący Rady
PODKARPACKIEJ OKRĘGOWEJ
IZBY INŻYNIERÓW BUDOWNICTWA
[illegible] Bogusław [illegible]

Podkarpacka Okręgowa Izba Inżynierów Budownictwa
35-060 Rzeszów, ul. Słowackiego 20; pok. 608, tel.: +48 17 850-77-05, +48 17 850-77-06, fax +48 17 850-77-07,
www.inzynier.rzeszow.pl, e-mail: pdk@piib.org.pl

IZBA ARCHITEKTÓW
RZECZYPOSPOLITEJ POLSKIEJ

Podkarpacka Okręgowa Rada Izby Architektów RP

ZAŚWIADCZENIE - ORYGINAŁ

(wypis z listy architektów)

Podkarpacka Okręgowa Rada Izby Architektów RP zaświadcza, że:

mgr inż. arch. Zygmunt Kozdrowicz

posiadający kwalifikację zawodowe do pełnienia samodzielnych funkcji technicznych w budownictwie w specjalności architektonicznej i w zakresie posiadanych uprawnień nr **4/65**, jest wpisany na listę członków Podkarpackiej Okręgowej Izby Architektów RP pod numerem: **PK-0056.**

Członek czynny od: 18-12-2002 r.

Data i miejsce wygenerowania zaświadczenia: 05-01-2011 r. Rzeszów.

Zaświadczenie jest ważne do dnia: **31-08-2011 r.**

Podpisano elektronicznie w systemie informatycznym Izby Architektów RP przez: Magdalena Jurasz, Sekretarz Okręgowej Rady Izby Architektów RP.

Nr weryfikacyjny zaświadczenia:

PK-0056-Y617-BAAC-9B8E-7BC4

Dane zawarte w niniejszym zaświadczeniu można sprawdzić podając nr weryfikacyjny zaświadczenia w publicznym serwisie internetowym Izby Architektów: www.izbaarchitektow.pl lub kontaktując się bezpośrednio z właściwą Okręgowa Izbą Architektów RP.

PODKARPACKA
OKRĘGOWA
IZBA
INŻYNIERÓW
BUDOWNICTWA

Rzeszów, 2011-01-03
(miejscowość, data)

Zaświadczenie

Pan/Pani Marek Kosior

miejsce zamieszkania Kościuszki 7/5
37-530 Sieniawa

jest członkiem Podkarpackiej Okręgowej Izby Inżynierów Budownictwa o numerze ewidencyjnym PDK/IS/1012/01

i posiada wymagane ubezpieczenie od odpowiedzialności cywilnej.

Niniejsze zaświadczenie ważne jest
od dnia 2011-01-01 do dnia 2011-12-31

Przewodniczący Rady
PODKARPACKIEJ OKRĘGOWEJ
IZBY INŻYNIERÓW BUDOWNICTWA
mgr inż. Zbigniew Datyna

Podkarpacka Okręgowa Izba Inżynierów Budownictwa
35-060 Rzeszów, ul. Słowackiego 20; pok. 608, tel.: +48 17 850-77-05, +48 17 850-77-06, fax +48 17 850-77-07,
www.inzynier.rzeszow.pl, e-mail: pdk@piib.org.pl

62

WOJEWODA PRZEMYSKI

Przemyśl, dnia 12.05. 1993 r.

(pieczęć)
WOJEWODA PRZEMYSKI

Nr UAN-III/7342/43/93

DECYZJA O STWIERDZENIU PRZYGOTOWANIA ZAWODOWEGO
do pełnienia samodzielnych funkcji technicznych w budownictwie

Na podstawie § 2 ust.1, pkt.1 i § 13 ust. 1 pkt. 4 lit. d

rozporządzenie Ministra Gospodarki Terenowej i Ochrony Środowiska z dnia 20 lutego 1975 r.

w sprawie samodzielnych funkcji technicznych w budownictwie (Dz. U. Nr 8, poz. 46) stwierdza
z późn.zm. /Dz.U.Nr42 z 1988r. poz.334, Dz.U.Nr69 z 1991r.poz.299/

się, że Obywatel(ka) WIESŁAW SUCHY S.Henryka
(imię i nazwisko)

magister inżynier elektryk
(tytuł naukowy — zawodowy)

urodzony(a) dnia 15 sierpnia 19 57 r. w Jarosławiu

posiada przygotowanie zawodowe upoważniające do wykonywania samodzielnych funkcji

projektanta
(rodzaj funkcji)

w specjalności instalacyjno-inżynieryjnej
(rodzaj specjalności techniczno-budowalnej)

w zakresie sieci i instalacje elektryczne
(specjalizacja zawodowa)

DN-14 11-84 22.000

W.A. Kr. 184-84 r. MA-BUA/14 22.000 szt.

Obywatel(ka) mgr inż. WIESŁAW SUCHY jest uprawniony(a) do:
(imię i nazwisko)

Sporządzania projektów sieci i instalacji elektrycznych obejmujących instalacje elektryczne, napowietrzne i kablowe linie energetyczne, stacje i urządzenia elektroenergetyczne.

Decyzja niniejsza jest rozszerzeniem zakresu uprawnień objętych decyzją Nr UAN/VII/8386/65/86 z dnia 30.12.1986r. wydaną w specjalności instalacyjno-inżynieryjnej w zakresie instalacji elektrycznych do pełnienia samodzielnej funkcji kierownika budowy i robót.

Od przedmiotowej decyzji przysługuje Panu prawo wniesienia odwołania do Ministra Gospodarki Przestrzennej i Budownictwa w Warszawie w terminie 14-tu dni od daty doręczenia - za moim pośrednictwem.

Z up. WOJEWODY
[redacted] Gerula
[redacted] Wojewódzki
w [redacted] Architektury
i [redacted] Budownictwa

O t r z y m u j e :

1. Pan mgr inż.Wiesław Suchy
   ul.Sienkiewicza 20/1
   37-200 Przeworsk
2. a/a

(podpis i pieczęć)

0577133
URZĄD WOJEWÓDZKI w Przemyślu
Wydział Budownictwa i Architektury
(adres) Pl. Bohaterów Nr 24
37-700 PRZEMYŚL

Przemyśl, dnia 28.03. 19 90 r.

Nr BA-VIII/8386/2/90

DECYZJA O STWIERDZENIU PRZYGOTOWANIA ZAWODOWEGO

do pełnienia samodzielnych funkcji technicznych w budownictwie

Na podstawie § 2 ust.1, pkt.2,ust.2 / 5 ust.1,pkt.2,ust.2 / 7 i § 13 ust. 1 pkt. 1,2 lit. -

rozporządzenie Ministra Gospodarki Terenowej i Ochrony Środowiska z dnia 20 lutego 1975 r. w sprawie samodzielnych funkcji technicznych w budownictwie (Dz. U. Nr 8, poz. 46) stwierdza się, że: Obywatel(ka), Zbigniew Szczepański s.Władysława (imię i nazwisko)

technik budowlany o specjal.budownictwo ogólne (tytuł naukowy — zawodowy)

urodzony(a) dnia 12 października 1961 r. w Żurawiczkach

posiada przygotowanie zawodowe upoważniające do wykonywania samodzielnych funkcji projektanta, kierownika budowy i robót (rodzaj funkcji)

w specjalności architektonicznej i konstrukcyjno-budowlanej (rodzaj specjalności techniczno-budowlanej)

w zakresie (specjalizacja zawodowa)

W.A. Kr. 184-84 r. MA-BUA/14 22.000 szt. DN-14 11-84 · 22.000

Obywatel(ka) Zbigniew Szczepański (imię i nazwisko) jest upoważniony(a) do:

1. Kierowania, nadzorowania, kontrolowania budowy i robót, kierowania i kontrolowania wytwarzania konstrukcyjnych elementów budowlanych oraz oceniania i badania stanu technicznego w zakresie wszelkich budynków i innych budowli o powszechnie znanych rozwiązaniach konstrukcyjnych z wyłączeniem linii, węzłów, stacji kolejowych, dróg, lotniskowych dróg startowych i manipulacyjnych, mostów, budowli hydrotechnicznych i wodnomelioracyjnych.
2. Sporządzania w budownictwie osób fizycznych projektów w zakresie rozwiązań architektonicznych.
3. Sporządzania projektów w zakresie rozwiązań konstrukcyjno-budowlanych budynków i innych budowli - o powszechnie znanych rozwiązaniach konstrukcyjnych i schematach technicznych z wyłączeniem linii, węzłów, stacji kolejowych, dróg, lotniskowych dróg startowych, manipulacyjnych, mostów, budowli hydrotechnicznych i melioracji wodnych.

Od niniejszej decyzji przysługuje Obywatelowi prawo wniesienia odwołania do Ministra Gospodarki Przestrzennej i Budownictwa w Warszawie w terminie dni 14-tu od daty doręczenia - za pośrednictwem Głównego Architekta Wojewódzkiego w Przemyślu.

Otrzymuje:

1. Ob.Zbigniew Szczepański
   Studzian 111a
2. a/a,

URZĄD WOJEWÓDZKI W PRZEMYŚLU

Główny Architekt Wojewódzki
mgr inż. Stanisław Bodziak

UMAR [illegible]
w RZESZO[illegible]

UAN.I-7342/2/97

Rzeszów, 1997 - 05 - 09

D E C Y Z J A NR 2/97
O NADANIU UPRAWNIEŃ BUDOWLANYCH

Na podstawie art. 12 ust. 1 pkt 1 art. 13 ust. 1 pkt 1 i ust. 4 art.14 ust. 1 pkt 5 i ust 3 pkt. 1, art 87 ust. 1 pkt 2 ustawy z dnia 7 lipca 1994 r. Prawo budowlane /Dz. U. Nr 89 poz. 414/ oraz § 9 ust. 1 rozporządzenia Ministra Gospodarki Przestrzennej i Budownictwa z dnia 30 grudnia 1994 r. w sprawie samodzielnych funkcji technicznych w budownictwie /Dz. U. Nr 8 poz. 38 z 1995 r./ i art. 104 Kodeksu postępowania administracyjnego

Pan **JAN JĘDRZEJEC**
magister inżynier elektryk
ur. 16 stycznia 1949 r. w Grzęsce

otrzymuje

UPRAWNIENIA BUDOWLANE

w specjalności instalacyjnej w zakresie sieci, instalacji i urządzeń elektrycznych i elektroenergetycznych
- do projektowania bez ograniczeń, sprawdzania projektów architektoniczno-budowlanych i sprawowania nadzoru autorskiego.

Od niniejszej decyzji służy odwołanie do Głównego Inspektora Nadzoru Budowlanego w Warszawie, za pośrednictwem Wojewody Rzeszowskiego, w terminie 14 dni od daty jej otrzymania.

Z up. WOJEWODY
mgr inż. Architekt [illegible]
Urbanistyki Architektury i Nadzoru Budowlanego
Architekt Wojewódzki

Otrzymują:
1. Pan Jan Jędrzejec
ul. Husarska 10
37-100 Łańcut
2. a/a

65

WOJEWODA PRZEMYSKI

Przemyśl, 1998-07-07

Nr UAN/III/7342/12/98

D E C Y Z J A
O NADANIU UPRAWNIEŃ BUDOWLANYCH
do pełnienia samodzielnych funkcji technicznych w budownictwie

Na podstawie art. 87, ust.1, pkt 2, art.14, ust.1, pkt 4, ust. 3, pkt 1, art.13, ust.1, pkt 1, ust. 4 ustawy z dnia 7 lipca 1994 r. Prawo budowlane (Dz.U.Nr.89, poz. 414 z 1994 r.) oraz § 9 ust. 1, § 4 ust. 2 rozporządzenia Ministra Gospodarki Przestrzennej i Budownictwa z dnia 30 grudnia 1994r. w sprawie samodzielnych funkcji technicznych w budownictwie (Dz.U.Nr.8 z 1995 r. poz.38) art. 104, § 1, 2 KPA - w związku z decyzją Komisji Egzaminacyjnej, zawartą w protokole z dnia 15 czerwca 1998 r.

stwierdzam że : Pan **Marek Kosior,**
(imię i nazwisko)

magister inżynier, kierunek studiów - **inżynieria sanitarna**
(tytuł naukowy - zawodowy)

urodzony dnia 31 lipca 1965 r. w Sieniawie,

posiada przygotowanie zawodowe upoważniające do projektowania ,

w specjalności **instalacyjnej,**
(rodzaj specjalności techniczno - budowlanej)

w zakresie : sieci, instalacji i urządzeń wodociągowych, kanalizacyjnych, cieplnych, wentylacyjnych i gazowych - bez ograniczeń.

- Verte -

66

Pan mgr inż. Marek Kosior jest upoważniony do :

.....

(imię i nazwisko)

1. Projektowania - bez ograniczeń - w specjalności instalacyjnej w zakresie : sieci, instalacji i urządzeń wodociągowych, kanalizacyjnych, cieplnych, wentylacyjnych i gazowych.

2. Sprawdzania projektów budowlanych w /w zakresie.

3. Sprawowania nadzoru autorskiego.

Od niniejszej decyzji przysługuje Panu prawo wniesienia odwołania do Głównego Inspektora Nadzoru Budowlanego w Warszawie, w terminie dni 14-tu od daty doręczenia - za moim pośrednictwem.

Otrzymuje :

1. Pan mgr inż. Marek Kosior
ul. Poniatowskiego 28
37-530 Sieniawa

2. Główny Urząd Nadzoru Budowlanego
ul. Krucza 38/42
00-512 Warszawa

3. A/a

WOJEWODA PRZEMYSKI Przemyśl, 1996-12-30

Nr.UAN/III/7342/ 80/96

DECYZJA
O NADANIU UPRAWNIEŃ BUDOWLANYCH
do pełnienia samodzielnych funkcji technicznych w budownictwie

Na podstawie art. 87, ust.1, pkt 2, art.14, ust.1, pkt 2, ust.3, pkt 2,4, art.13, ust.1, pkt 1, 2, ust. 3, 4 ustawy z dnia 7 lipca 1994 r. Prawo budowlane (Dz.U.Nr.89, poz. 414 z 1994r.) oraz § 9 ust.1, §5 ust.2, 3 rozporządzenia Ministra Gospodarki Przestrzennej i Budownictwa z dnia 30 grudnia 1994r. w sprawie samodzielnych funkcji technicznych w budownictwie (Dz.U.Nr.8 z 1995r. poz.38) art.104 ,§ 1, 2 KPA -
w związku z decyzją Komisji Egzaminacyjnej zawartej w protokole z dnia 20 grudnia 1996 r.

stwierdzam że : Pan Bolesław Kołodziej ,
(imię i nazwisko)

technik budowlany o specjalności budownictwo ogólne ,
(tytuł naukowy - zawodowy)

urodzony dnia 28 sierpnia 1938 r. w miejsc. Lipie ,

posiada przygotowanie zawodowe upoważniające do projektowania i kierowania robotami budowlanymi ,

w specjalności konstrukcyjno - budowlanej ,
(rodzaj specjalności techniczno - budowlanej)

w zakresie ograniczonym .

- Verte -

Pan Bolesław Kołodziej jest upoważniony do :
(imię i nazwisko)

1. Projektowania budowli oraz budynków o kubaturze mniejszej niż 1000 m3, takich jak domy jednorodzinne, obiekty gospodarcze, inwentarskie, składowe, handlowe, lub usługowe :
a) nie wyższych niż 12 m nad poziomem terenu lub o wysokości do 3 kondygnacji nadziemnych w odniesieniu do budynków mieszkalnych,
b) zagłębionych nie więcej niż 3 m poniżej poziomu terenu i posadowionych na ławach bądź stopach fundamentowych bezpośrednio na stabilnym gruncie nośnym,
c) zawierających elementy konstrukcyjne o rozpiętości do 6 m, wysięgu do 2 m lub o wysokości dla jednej kondygnacji do 4,8 m,
d) mających konstrukcję, dla której jest właściwy schemat obliczeniowy statycznie wyznaczalny, lub zawierających prostoliniowe belki i płyty ciągłe obliczane jednokierunkowo,
e) nie zawierających elementów konstrukcyjnych poddanych obciążeniu zmiennemu technologicznemu większemu niż 5 kN/m2, a także nie wymagających uwzględnienia obciążeń zmiennych ruchomych, parcia gruntu, materiałów sypkich albo cieczy, sił sprężających oraz wpływów dynamicznych, termicznych lub przemieszczeń podpór ,
f) nie wymagających uwzględnienia wpływu eksploatacji górniczej ,
g) dróg wewnętrznych.

2. Kierowania robotami budowlanymi w obiektach :
a) o kubaturze mniejszej niż 5000 m3 ,
b) nie wyższych niż 15 m nad poziomem terenu lub o wysokości do 4 kondygnacji nadziemnych w odniesieniu do budynku ,
c) zagłębionych nie więcej niż 4 m poniżej poziomu terenu i posadowionych na ławach bądź stopach fundamentowych na stabilnym gruncie nośnym .
d) zawierających elementy konstrukcyjne do 12 m , wysięgu do 3 m lub wysokości dla jednej kondygnacji do 6 m ,

e) mających konstrukcję nośną , zawierającą prostoliniowe belki , słupy i płyty płaskie ,
f) nie zawierających elementów konstrukcyjnych poddanych obciążeniu zmiennemu większemu niż 8 kN /m2 , a także nie wymagających uwzględnienia obciążeń zmiennych ruchomych , parcia gruntów , materiałów sypkich lub cieczy ,
nie zawierających elementów wstępnie sprężanych na budowie , nie wymagających uwzględnienia wpływu eksploatacji górniczej ,
i) dróg wewnętrznych

3. Kierowania wytwarzaniem konstrukcyjnych elementów budowlanych oraz nadzorowania i kontrolowania technicznego wytwarzania tych elementów.

4. Sprawowania nadzoru autorskiego.

5. Wykonywania nadzoru inwestorskiego.

6. Sprawowania kontroli technicznej utrzymania obiektów budowlanych.

Od niniejszej decyzji przysługuje Panu prawo wniesienia odwołania do Głównego Inspektora Nadzoru Budowlanego w Warszawie, w terminie dni 14-tu od daty doręczenia - za moim pośrednictwem.

Otrzymuje :
1. Pan Bolesław Kołodziej
ul. Sobieskiego 90
37-200 Przeworsk
2. Główny Urząd Nadzoru Budowlanego
ul. Krucza 38/42
00-512 Warszawa
3. A/a

z up. Wojewody
mgr inż. arch. Jan HAWAJSKI
Dyrektor
Wydziału Urbanistyki, Architektury i Nadzoru Budowlanego

Rzeszów, dnia 14 grudnia 1974 r.

URZĄD WOJEWÓDZKI
w RZESZOWIE
WYDZIAŁ GOSPODARKI PRZESTRZENNEJ GEOLOGII I OCHRONY ŚRODOWISKA
(Nr kodu 03-955)

Nr ewid. upraw. 226/74

UPRAWNIENIA BUDOWLANE

Na podstawie art. 18, art. 19 ust. 1 pkt. 1 i art. 20 ust. 1 ustawy z dnia 31 stycznia 1961 r. – prawo budowlane (Dz. U. nr 7, poz. 46) oraz § 29 i § 13 ust.1 pkt 2 rozporządzenia Przewodniczącego Komitetu Budownictwa, Urbanistyki i Architektury z dnia 10 września 1962 r. w sprawie kwalifikacji fachowych osób wykonujących funkcje techniczne w budownictwie powszechnym (Dz. U. nr 52, poz. 256)

Ob. Bolesław KOŁODZIEJ
Technik Budowlany
urodzony dnia 28 sierpnia 1938 r. m.ur. Lipie pow. Lubaczów

otrzymuje

w specjalności intalacji i urządzeń sanitarnych

uprawnienia budowlane do 2/ kierowania robotami w zakresie ustalonym pkt 1 oraz sporządzania projektów instalacji i urządzeń sanitarnych w obiektach budowlanych z wyjątkiem skomplikowanych instalacji i urządzeń sanitarnych.-

Nr.ewid.upraw.196/7o
Dnia 26.V.197o r.

z up. WOJEWODY
mgr inż. arch. Leszek Rawicki
Dyrektor Wydziału
Głównym Architektem Województwa

XPPT Druk. Łańc.

PREZYDIUM
WOJEWÓDZKIEJ RADY NARODOWEJ
WYDZIAŁ BUDOWNICTWA,
URBANISTYKI I ARCHITEKTURY
W RZESZOWIE

Nr ewid. uprawn. 4/65

Rzeszów, dnia 23 marca 1965 r.

UPRAWNIENIA BUDOWLANE

Na podstawie art. 18, art. 19 ust. 1 pkt 1 i art. 20 ust. 1 ustawy z dnia 31 stycznia 1961 r. – prawo budowlane (Dz. U. nr 7, poz. 46) oraz § 29 i § 5 ust.1.pkt.1 i 2.- rozporządzenia Przewodniczącego Komitetu Budownictwa, Urbanistyki i Architektury z dnia 10 września 1962 r. w sprawie kwalifikacji fachowych osób wykonujących funkcje techniczne w budownictwie powszechnym (Dz. U. nr 53, poz. 266)

Ob. Zygmunt - Bolesław KOZDROWICZ
Magister inżynier architekt .-

urodzony dnia 6 kwietnia 1929 r. w Jarosławiu .-

o t r z y m u j e

w specjalności architektonicznej .-

uprawnienia budowlane do 1/sporządzania projektów budowlanych architektonicznych wszelkich obiektów budowlanych,projektów budowlanych konstrukcyjnych z wyjątkiem projektów obiektów budowlanych o skomplikowanej konstrukcji,oraz projektów instalacji i urządzeń sanitarnych z wyjątkiem skomplikowanych instalacji i urządzeń sanitarnych,
2/ kierowania robotami budowlanymi na budowie obiektów budowlanych z wyjątkiem robót przy obiektach o skomplikowanej konstrukcji,przy skomplikowanych instalacjach i urządzeniach sanitarnych,oraz urządzeniach i instalacjach elektrycznych.-

Kierownik Wydziału
Główny Architekt
Województwa Rzeszowskiego
mgr inż. arch. Marek Michalik

(pieczęć okrągła)

Za zgodność z oryginałem

mgr Zygmunt Kozdrowicz
INŻ. ARCHITEKT
uprawniony z § 5 ust. 1 p. 1 i 2 Rozp. Przew. KBUA
z 10.IX. 1962r. Nr. uprawnień 4/65
Rzeszów, ul. Podwisłocze 24/76

68

Oświadczenie

Ja niżej podpisany w nawiązaniu do art.20 ust.4 ustawy z dnia 07 lipca 1994 r. Prawo budowlane (tekst jednolity Dz.U. Nr. 243 z 2010 r. poz.1623 z późniejszymi zmianami) oświadczam że projekt budowlany budowy budynku zaplecza socjalnego przy boiskach sportowych Orlik 2012 położonego w

Zamiechowie działka nr ewidencyjny 57/135,57/136

Inwestor :Gmina Chłopice

sporządzony został zgodnie z obowiązującymi przepisami oraz zasadami wiedzy technicznej.

Projektanci

mgr inż.Zygmunt Kozdrowicz
Rzeszów ul.Podwisłocze 24/76
(branża budowlana)

Mgr Zygmunt Kozdrowicz
INŻ. ARCHITEKT
uprawniony z § 5 ust. 1 p. 1 i 2 Rozp. Przew. KBUA
z 10.IX. 1962r. Nr. uprawnień 4/65
Rzeszów, ul. Podwisłocze 24/76

Bolesław Kołodziej
Przeworsk ul.Jasna 7
(branża sanitarna)

techn. bud Bolesław Kołodziej
Upr bud. do projekt. i kier. rob. bud
w specj. instal. i urządz. sanitarnych
Nr ewid upr 226/74

---

mgr inż. JAN JĘDRZEJEC
~~Tadeusz Nycz~~ KANCUŻ
~~Wólka Małkowa~~ ul. HARCERSKA 10
(branża elektryczna)

mgr inż. Jan Jędrzejec
37 100 Łańcut, ul. Harcerska
tel. (017) 22-21-18
Uprawnienia projektowe w Budownictwie
UAN 1-7662/70

ZBIGNIEW SZCZEPAŃSKI
(BRANŻA BUDOWLANA)
MIKULICE 120
Przeworsk, 04 .2011r.

tech. bud. Zbigniew Szczepański
Mikulice 120, tel. 016 641-14-61
Upr.budowlane do kierowania i nadzorowania robót budowlanych, projektowania w specjalności konstrukcyjno-budowlanej bez ograniczeń, oraz projektowania w specjalności architektonicznej w ograniczonym zakresie.
Nr ewid. BA-VIII-8386/2/99

mgr inż. MAREK KOSIOR
Upr. budowlane do projektowania i kierowania robotami budowlanymi bez ograniczeń w specjalności instalacje i sieci sanitarne
Nr ewid. 76/96, 12/98