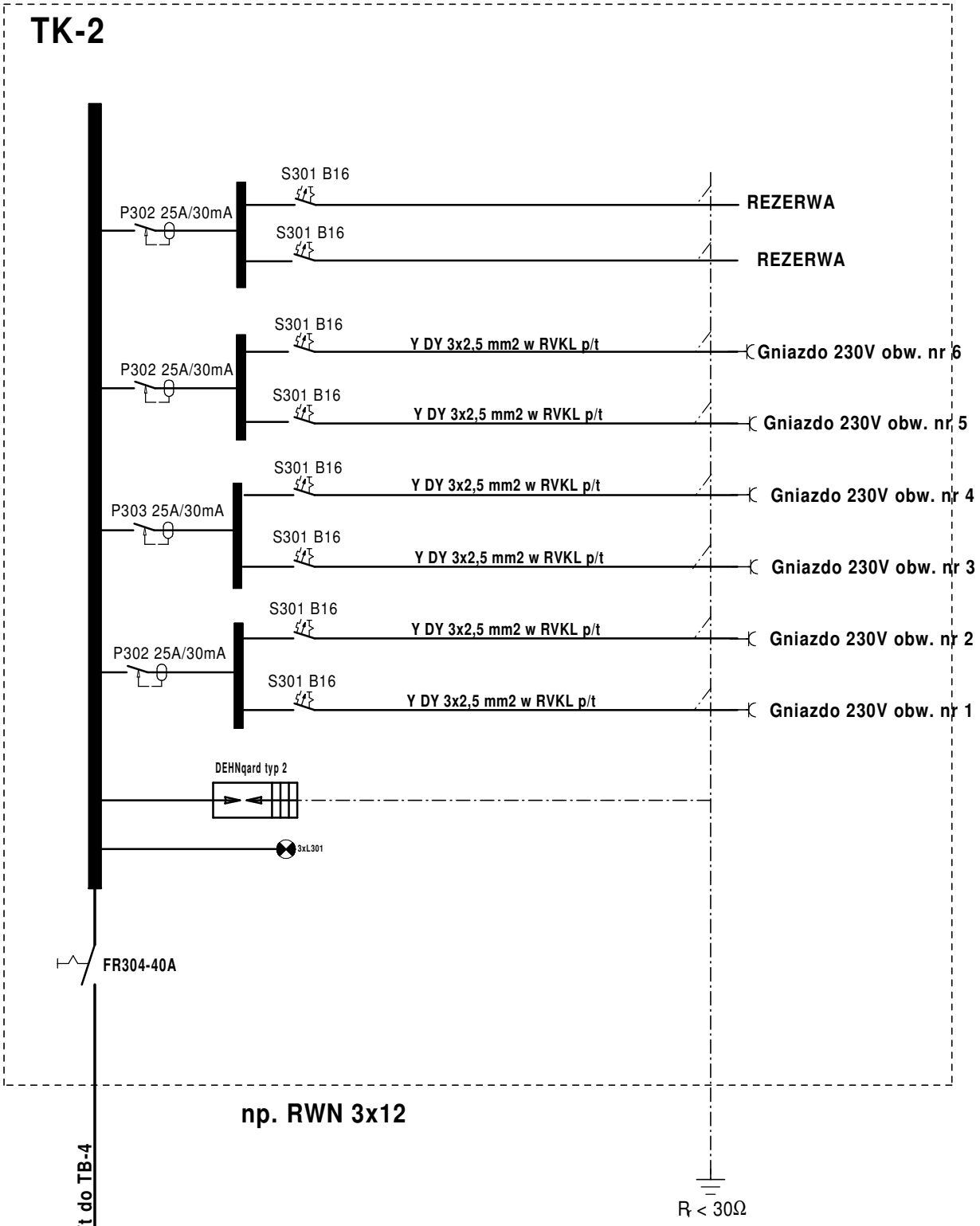

np. RWN 3x12

$R_t < 30\Omega$

UKLAD SIECI TN-C

YDY5x4 mm2 w RVKL p/t do TB-4
L=30m

OBIEKT:	Zespol Szkol w Lowcach, 37-554 Lowce 159 INSTALACJA ELEKTRYCZMA WEWNĘTRZNA		
TRESC RYS.:	**SCHEMAT ROZDZIELNICY TK-2**		
INWESTOR:	Zespol Szkol w Lowcach 37-554 Lowce, Lowce 159		DATA: Grudzien 2012
OPRACOWAL:	mgr inz. Wieslaw Bak		NR RYS. **E/11**
PROJEKTANT:	mgr inz. Leslaw Noga AB.III.7342/95/99		
SPRAWDZIL:	mgr inz. Jerzy Olejarka UAN/II/7342/215/94		