Załącznik nr 4

Założenia projektowe

Planowana inwestycja pn.: **„Modernizacja istniejących placów zabaw w miejscowościach Chłopice, Łowce i Zamiechów, gmina Chłopice, polegająca na doposażeniu ich w nowe urządzenia zabawowe"** realizowana będzie na działkach o nr ewid. 1394/1 obręb Chłopice, nr ewid. 255/2 obręb Łowce, nr ewid. 57/135 obręb Zamiechów, stanowiących własność Gminy Chłopice. Teren istniejących placów zabaw jest ogrodzony i posiada furtki.

W ramach zadania przewiduje się:

- prace ziemne w zakresie ukształtowania terenu i przygotowania warstwy piasku w strefach bezpiecznych urządzeń,

- zakup i montaż urządzenia zabawowego – samochód strażacki – sz. 2,

- zakup i montaż urządzenia zabawowego – zestaw wspinaczkowy – szt. 1,

- zakup i montaż urządzenia zabawowego – karuzela – szt. 1,

- pozyskania własnym staraniem i na własny koszt wszelkich pozwoleń/zgłoszeń, uzgodnień, opinii niezbędnych do realizacji ww. zadania.

Wszystkie zastosowane urządzenia powinny spełniać wymagania normy PN EN 1176 dotyczącej wyposażenia placu zabaw i posiadać odpowiednie certyfikaty bezpieczeństwa i muszą posiadać potwierdzenie gwarancji na minimum 60 miesięcy.

Urządzenia należy rozmieścić w taki sposób, by zapewnić zachowanie bezpiecznych stref pomiędzy istniejącymi urządzeniami oraz umożliwić bezpieczne korzystanie z poszczególnych sprzętów.

W ramach zadania należy doposażyć place zabaw, w urządzenia jak poniżej:

1. <u>Plac zabaw znajdujący się na działce nr ewid. 255/2 obręb Łowce, przy budynku Szkoły Podstawowej w Łowcach:</u>

Urządzenie zabawowe nr I – samochód strażacki – szt. 1

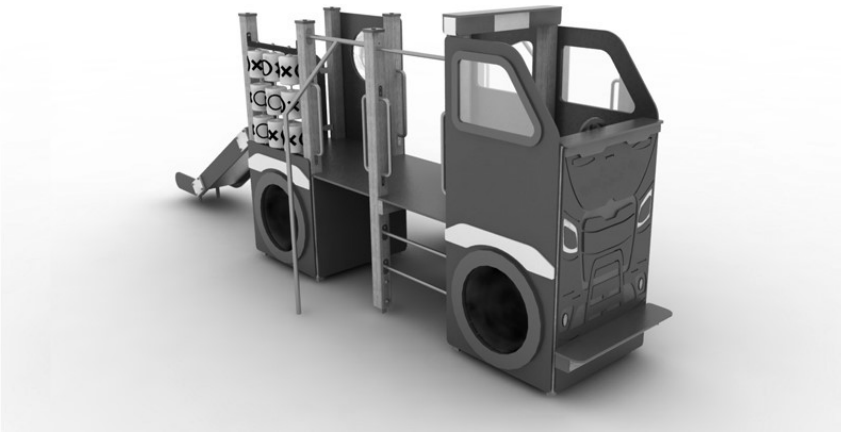

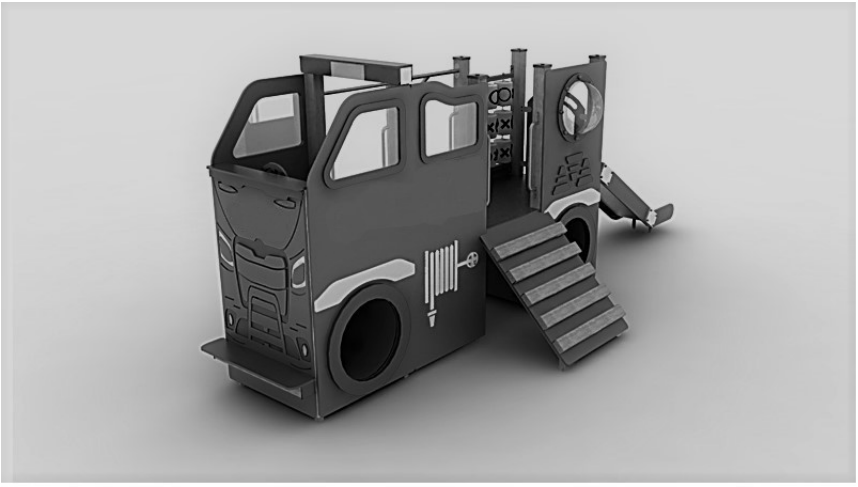

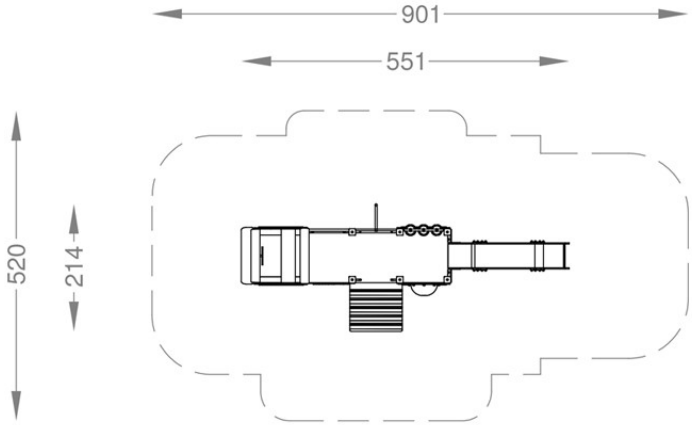

W skład zestawu wchodzi:

- podest h=90cm zjeżdżalnia,
- okno typu "bulaj",
- ławeczka do siedzenie,
- kierownica,
- zjazd strażacki,
- wejście trap,
- gra "KÓŁKO I KRZYŻYK",
- wejście drabinka,
- 2 x przejście rurowe,

Specyfikacja:

słupy nośne 10x10 cm – drewno klejone lub drewno lite bezrdzeniowe
montaż na kotwach stalowych – cynkowanych ogniowo ,
barierki + elementy ozdobne - płyta HPL + HDPE ,
podesty - sklejka wodoodporna liściasta
zjeżdżalnia , zjazd strażacki , wejście łukowe , poręcza ,elementy łączeń - stal nierdzewna ,
boki zjeżdżalni - płyta HDPE,

Szerokość: 2,14 m
Długość: 5,51 m
Wysokość: ~2,10 m
Maksymalna wysokość upadkowa: 0,90 m
Wymiary strefy funkcjonowania szerokość: 5,20 m

Wymiary strefy funkcjonowania długość: 9,01 m
Głębokość fundamentowania: -0,50 m

Kolorystyka do uzgodnienia z Inwestorem. Na samochodzie przewidzieć napisy typu „STRAŻ POŻARNA” i „ 112” lub „998”.

<u>Urządzenie zabawowe nr III – karuzela – szt. 1</u>

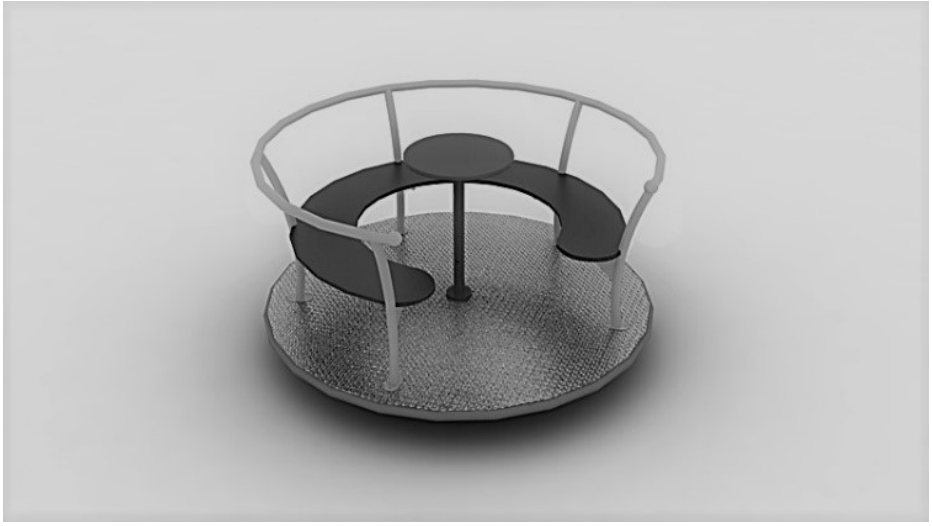

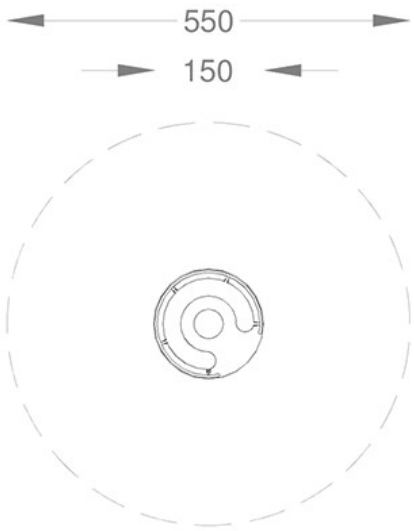

Specyfikacja:
Karuzela Specyfikacja materiałowa płyta HDPE 19mm
siedziska - płyta sklejka czarna antypoślizgowa
stopa montażowa – stal ocynkowana
Szerokość: 1,50 m
Długość: 1,50m
Wysokość: ~0,80 m
Maksymalna wysokość upadkowa:> 0,60 m
Wymiary strefy bezpieczeństwa szerokość: 5,50 m
Wymiary strefy bezpieczeństwa długość: 5,50 m
Głębokość fundamentowania: 0,80 m

Kolor do uzgodnienia z Inwestorem

2. Plac zabaw znajdujący się na działce nr ewid. 1394/1 obręb Chłopice, przy budynku Szkoły Podstawowej w Chłopicach:

Urządzenie zabawowe nr I – samochód strażacki – szt. 1

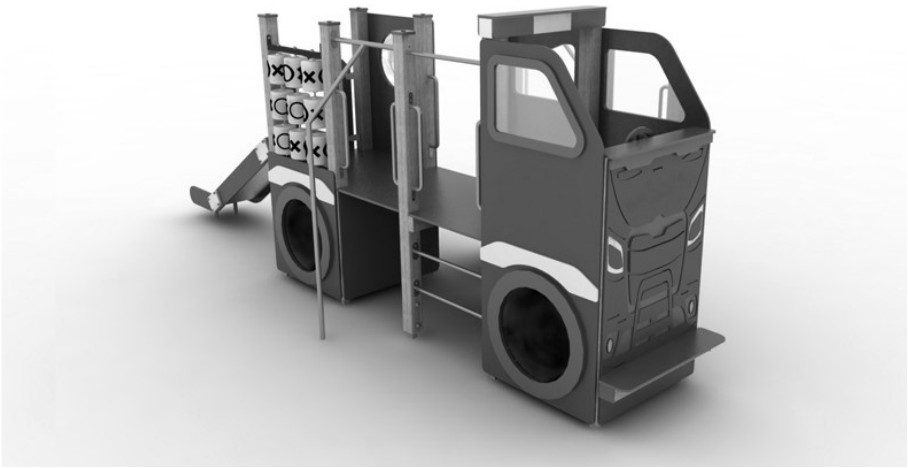

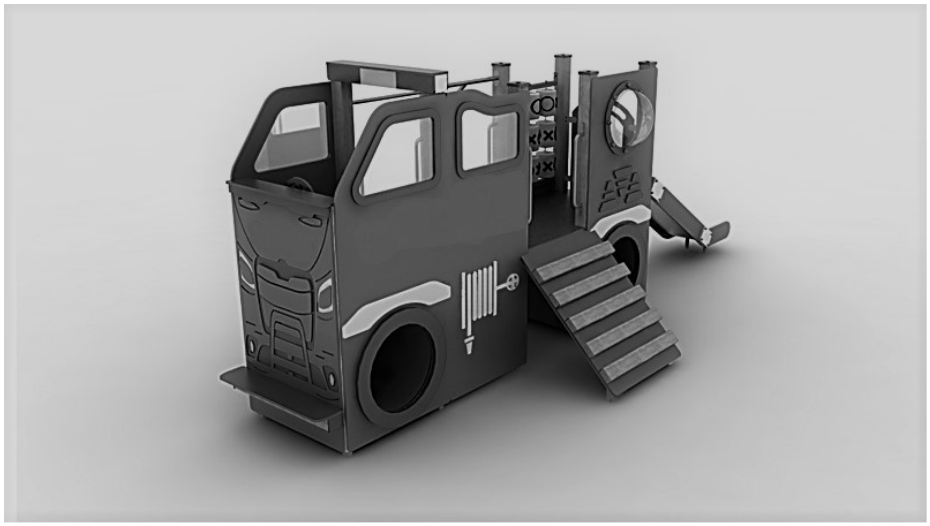

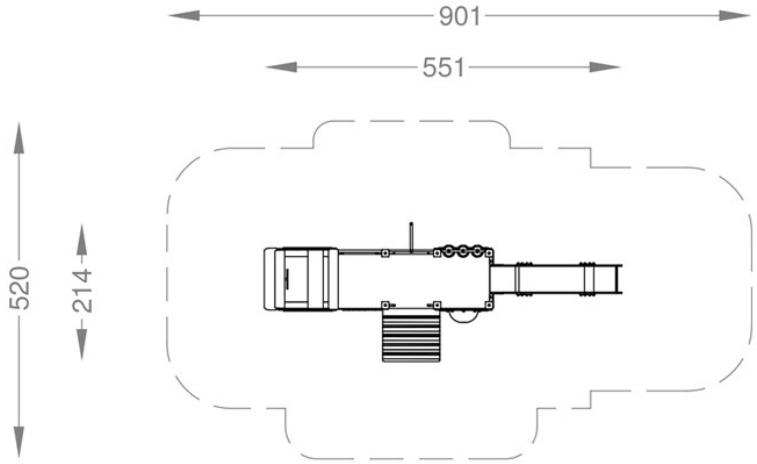

W skład zestawu wchodzi:

- podest h=90cm zjeżdżalnia,
- okno typu "bulaj",

- ławeczka do siedzenie,
- kierownica,
- zjazd strażacki,
- wejście trap,
- gra "KÓŁKO I KRZYŻYK",
- wejście drabinka,
- 2 x przejście rurowe,

Specyfikacja:

słupy nośne 10x10 cm – drewno klejone lub drewno lite bezrdzeniowe
montaż na kotwach stalowych – cynkowanych ogniowo ,
barierki + elementy ozdobne - płyta HPL + HDPE ,
podesty - sklejka wodoodporna liściasta
zjeżdżalnia , zjazd strażacki , wejście łukowe , poręcza ,elementy łączeń - stal nierdzewna ,
boki zjeżdżalni - płyta HDPE,

Szerokość: 2,14 m
Długość: 5,51 m
Wysokość: ~2,10 m
Maksymalna wysokość upadkowa: 0,90 m
Wymiary strefy funkcjonowania szerokość: 5,20 m
Wymiary strefy funkcjonowania długość: 9,01 m
Głębokość fundamentowania: -0,50 m

Kolorystyka do uzgodnienia z Inwestorem. Na samochodzie przewidzieć napisy typu „STRAŻ POŻARNA” i „ 112” lub „998”.

3. Plac zabaw znajdujący się na działce nr ewid. 57/135 obręb Zamiechów, przy budynku Szkoły Podstawowej w Zamiechowie:

Urządzenie zabawowe nr II – zestaw wspinaczkowy - szt. 1

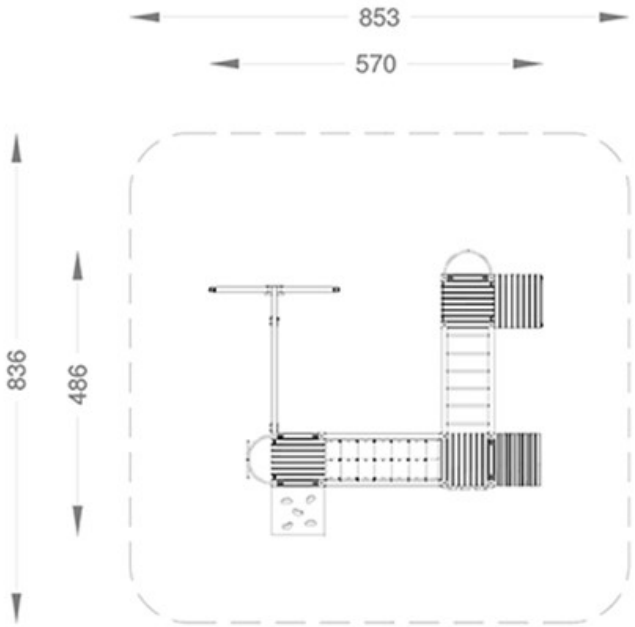

W skład zestawu wchodzi:
- 3 x wieża (podest h=90 cm),
- podest h=45 cm,
- ścianka wspinaczkowa,
- zjazd strażacki,
- wejście strażackie,
- pomost linowy,
- kratownica linowa,
- drabinka pozioma,
- trap wspinaczkowy,
- wejście trap-schody

Specyfikacja materiałowa

słupy nośne 10 x 10 cm – drewno klejone lub drewno lite bezrdzeniowe,
barierki – płyta HDPE,
montaż na kotwach stalowych – cynkowanych ogniowo,
wejście strażackie, zjazd strażacki, drabina pozioma poręcza, elementy łączeń - stal czarna ocynkowana,
przejścia linowe, kratownice - lina zbrojona w oplocie PP 16 mm,
trap wspinaczkowy, ściana wspinaczkowa - płyta sklejka wodoodporna + tworzywo sztuczne „ KAMIENIE".

Szerokość: 4,86 m
Długość: 5,70 m
Wysokość: ~3,1 m
HIC: 0,90 m
Wymiary strefy bezpieczeństwa - szerokość: 8,36 m
Wymiary strefy bezpieczeństwa - długość: 8,53 m
Głębokość fundamentowania: 0,50 m

Kolorystyka urządzenia do uzgodnienia z Inwestorem.

Dopuszcza się różnice w opisanych wymiarach urządzeń w zakresie +/- 10%.

Urządzenia zabawowe przedstawione na załącznikach graficznych stanowią rysunek przykładowy urządzenia zabawowego.